SONY

4-289-688-71(1)

ACアダプター /チャージャー
AC Adaptor/Charger
Adaptateur/Chargeur CA
Адаптер/зарядний пристрій змінного струму
Адаптер переменного тока/ Зарядное устройство
電源供應器／充電器

取扱説明書/Operating Instructions/Mode d’e mploi/ Посібник з експлуатації/Инструкция по эксплуатации/ 使用說明書

ActiFORCE™

InfoLITHIUM V SERIES / InfoLITHIUM H SERIES / InfoLITHIUM P SERIES

© 2014 Sony Corporation
Printed in China
http://www.sony.net/
4289688710

AC-VQV10

⚠警告 電気製品は安全のための注意事項を守らないと、火災や人身事故になることがあります。

この取扱説明書には、事故を防ぐための重要な注意事項と製品の取り扱いかたを示しています。**この取扱説明書をよくお読みのうえ**、製品を安全にお使いください。お読みになったあとは、いつでも見られるところに必ず保管してください。
型名や定格を記載した機銘板は本機の底面にあります。

A

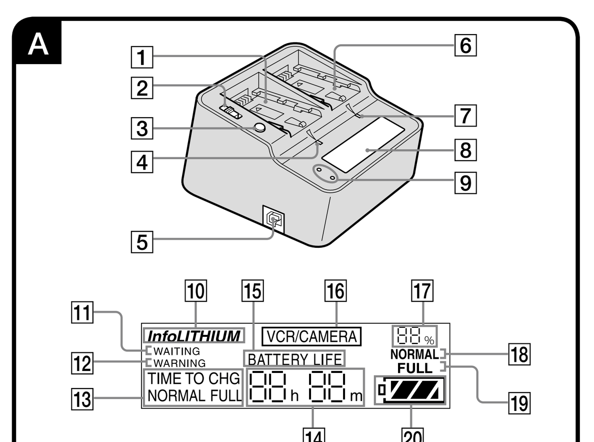

B

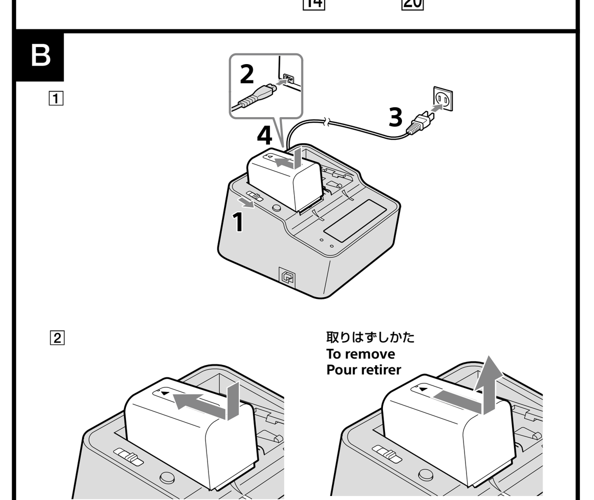

C

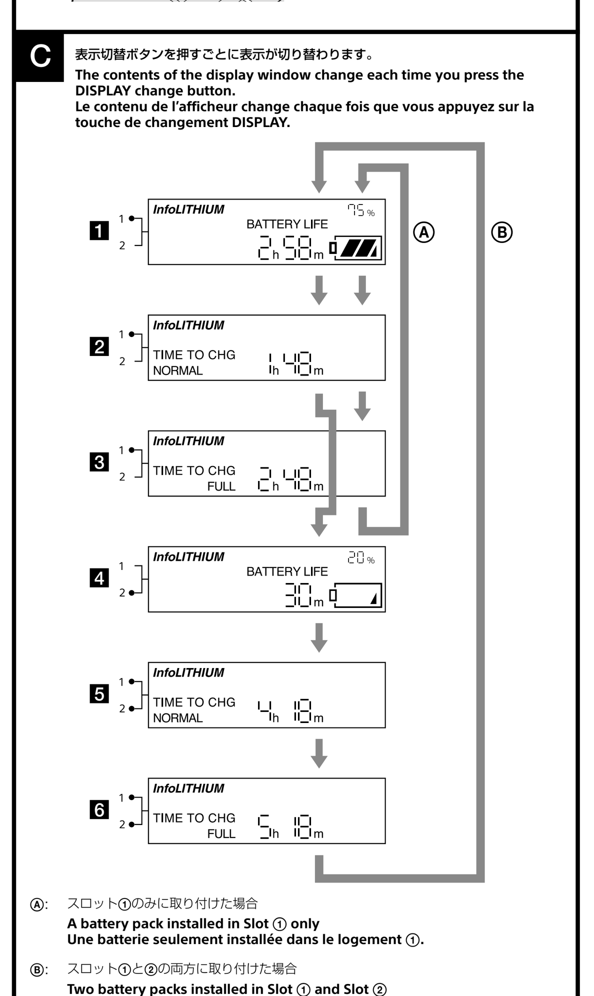

D

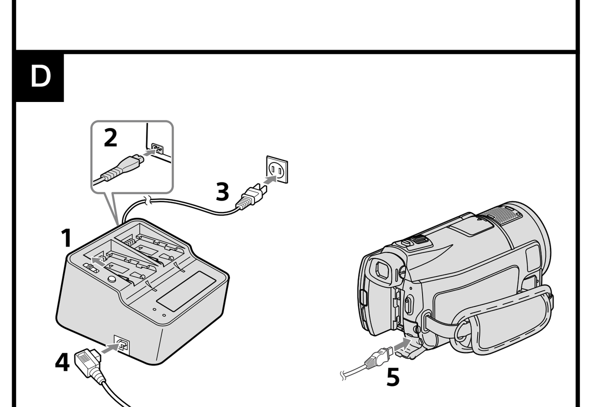

各部のなまえ（イラストA）

1 スロット①
2 モードスイッチ
3 表示切替ボタン
4 充電ランプ①
5 DC出力
6 スロット②
7 充電ランプ②
8 表示窓
9 スロット表示ランプ

表示窓の表示
10 InfoLITHIUM（インフォリチウム）表示
11 充電待機表示
12 充電異常表示
13 充電残り時間表示
14 時間表示部
15 使用可能時間表示
16 ビデオ／カメラ表示
17 バッテリー残量
18 実用充電表示
19 満充電表示
20 バッテリーマーク

English

Thank you for purchasing the Sony AC Adaptor/Charger.

Before operating the unit, please read this manual thoroughly and retain it for future reference.

WARNING

Do not expose the batteries to excessive heat such as sunshine, fire or the like.
To avoid electrical shock, do not open the cabinet.
To reduce the risk of fire or electric shock,
1) do not expose the unit to rain or moisture.
2) do not place objects filled with liquids, such as vases, on the apparatus.
Refer servicing to qualified personnel only.

The AC Power cord must only be changed at a qualified service shop.

CAUTION

Replace the battery with the specified type only. Otherwise, fire or injury may result.

Use the nearby wall outlet (wall socket) when using this unit. Even when the CHARGE lamp of this unit is off, the power is not disconnected. If any trouble occurs while this unit is in use, unplug it from the wall outlet (wall socket) to disconnect the power.

Do not use this unit in a narrow space such as between a wall and furniture.

PRECAUTION

The set is not disconnected from the AC power source (mains) as long as it is connected to the wall outlet (wall socket), even if the set itself has been turned off.

- The nameplate indicating operating voltage, power consumption, etc. is located on the bottom.

NOTICE FOR THE CUSTOMERS IN THE U.S.A.
CAUTION

You are cautioned that any changes or modifications not expressly approved in this manual could void your authority to operate this equipment.

Note:
This equipment has been tested and found to comply with the limits for a Class B digital device, pursuant to Part 15 of the FCC Rules. These limits are designed to provide reasonable protection against harmful interference in a residential installation. This equipment generates, uses, and can radiate radio frequency energy and, if not installed and used in accordance with the instructions, may cause harmful interference to radio communications.
However, there is no guarantee that interference will not occur in a particular installation. If this equipment does cause harmful interference to radio or television reception, which can be determined by turning the equipment off and on, the user is encouraged to try to correct the interference by one or more of the following measures:

- Reorient or relocate the receiving antenna.
- Increase the separation between the equipment and receiver.
- Connect the equipment into an outlet on a circuit different from that to which the receiver is connected.
- Consult the dealer or an experienced radio/TV technician for help.

NOTICE FOR THE CUSTOMERS IN THE U.S.A. AND CANADA

IMPORTANT SAFETY INSTRUCTIONS
SAVE THESE INSTRUCTIONS.
DANGER - TO REDUCE THE RISK OF FIRE OR ELECTRIC SHOCK, CAREFULLY FOLLOW THESE INSTRUCTIONS.

- Read these instructions.
- Keep these instructions.
- Heed all warnings.
- Follow all instructions.
- Do not use this apparatus near water.
- Clean only with dry cloth.
- Do not block any ventilation openings. Install in accordance with the manufacturer’s instructions.
- Do not install near any heat sources such as radiators, heat registers, stoves, or other apparatus (including amplifiers) that produce heat.
- Do not defeat the safety purpose of the polarized or grounding-type plug. A polarized plug has two blades with one wider than the other. A grounding type plug has two blades and a third grounding prong. The wide blade or the third prong are provided for your safety. If the provided plug does not fit into your outlet, consult an electrician for replacement of the obsolete outlet.
- Protect the power cord from being walked on or pinched particularly at plugs, convenience receptacles, and the point where they exit from the apparatus.
- Only use attachments/accessories specified by the manufacturer.
- Use only with the cart, stand, tripod, bracket, or table specified by the manufacturer, or sold with the apparatus. When a cart is used, use caution when moving the cart/apparatus combination to avoid injury from tip-over.
- Unplug this apparatus during lightning storms or when unused for long periods of time.
- Refer all servicing to qualified service personnel. Servicing is required when the apparatus has been damaged in any way, such as power-supply cord or plug is damaged, liquid has been spilled or objects have fallen into the apparatus, the apparatus has been exposed to rain or moisture, does not operate normally, or has been dropped.
- If the shape of the plug does not fit the power outlet, use an attachment plug adaptor of the proper configuration for the power outlet.

Battery to be recharged for this product is follows

Brand Name	Sony					
Battery Type	NP-FV30	NP-FV50	NP-FH50	NP-FV70	NP-FV100	NP-FV100A

Representative plug of power supply cord of countries/regions around the world.

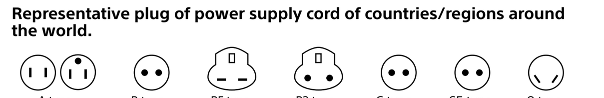

A type (American Type) / B type (British Type) / BF type (British Type) / B3 type (British Type) / C type (CEE Type) / SE type (CEE Type) / O type (Ocean Type)

The representative supply voltage and plug type are described in this chart.
Depend on an area, Different type of plug and supply voltage are used.

Attention: Power cord meeting demands from each country shall be used.

- For only the United States
Use a supplied power cord.

Europe

Countries/Regions	Voltage	Frequency (Hz)	Plug type
Austria	230	50	C
Belgium	230	50	C
Czech	220	50	C
Denmark	230	50	C
Finland	230	50	C
France	230	50	C
Germany	230	50	C
Greece	220	50	C
Hungary	220	50	C
Iceland	230	50	C
Ireland	230	50	C/BF
Italy	220	50	C
Luxemburg	230	50	C
Netherlands	230	50	C
Norway	230	50	C
Poland	220	50	C
Portugal	230	50	C
Romania	220	50	C
Russia	220	50	C
Slovak	220	50	C
Spain	127/230	50	C
Sweden	230	50	C
Switzerland	230	50	C
UK	240	50	BF

Asia

Countries/Regions	Voltage	Frequency (Hz)	Plug type
China	220	50	A
Hong Kong	200/220	50	BF
India	230/240	50	C
Indonesia	127/230	50	C
Japan	100	50/60	A
Korea (rep)	220	60	C
Malaysia	240	50	BF
Philippines	220/230	60	A/C
Singapore	230	50	BF
Taiwan	110	60	A
Thailand	220	50	C/BF
Vietnam	220	50	A/C

Oceania

Countries/Regions	Voltage	Frequency (Hz)	Plug type
Australia	240	50	O
New Zealand	230/240	50	O

North America

Countries/Regions	Voltage	Frequency (Hz)	Plug type
Canada	120	60	A
USA	120	60	A

Central America

Countries/Regions	Voltage	Frequency (Hz)	Plug type
Bahamas	120/240	60	A
Costa Rica	110	60	A
Cuba	110/220	60	A/C
Dominican (rep)	110	60	A
El Salvador	110	60	A
Guatemala	120	60	A
Honduras	110	60	A
Jamaica	110	50	A
Mexico	120/127	60	A
Nicaragua	120/240	60	A
Panama	110/220	60	A

South America

Countries/Regions	Voltage	Frequency (Hz)	Plug type
Argentina	220	50	C/BF/O
Brazil	127/220	60	A/C
Chile	220	50	C
Colombia	120	60	A
Peru	220	60	A/C
Venezuela	120	60	A

Middle East

Countries/Regions	Voltage	Frequency (Hz)	Plug type
Iran	220	50	C/BF
Iraq	220	50	C/BF
Israel	230	50	C
Saudi Arabia	127/220	50	A/C/BF
Turkey	220	50	C
UAE	240	50	C/BF

Africa

Countries/Regions	Voltage	Frequency (Hz)	Plug type
Algeria	127/220	50	C
Congo (dem)	220	50	C
Egypt	220	50	C
Ethiopia	220	50	C
Kenya	240	50	C/BF
Nigeria	230	50	C/BF
South Africa	220/230	50	C/BF
Tanzania	230	50	C/BF
Tunisia	220	50	C

For the Customers in Europe

<Notice for the customers in the countries applying EU Directives>
This product has been manufactured by or on behalf of Sony Corporation, 1-7-1 Konan Minato-ku Tokyo, 108-0075 Japan. Inquiries related to product compliance based on European Union legislation shall be addressed to the authorized representative, Sony Deutschland GmbH, Hedelfinger Strasse 61, 70327 Stuttgart, Germany. For any service or guarantee matters, please refer to the addresses provided in the separate service or guarantee documents.

Disposal of Old Electrical & Electronic Equipment (Applicable in the European Union and other European countries with separate collection systems)
This symbol on the product or on its packaging indicates that this product shall not be treated as household waste. Instead it shall be handed over to the applicable collection point for the recycling of electrical and electronic equipment. By ensuring this product is disposed of correctly, you will help prevent potential negative consequences for the environment and human health, which could otherwise be caused by inappropriate waste handling of this product. The recycling of materials will help to conserve natural resources. For more detailed information about recycling of this product, please contact your local Civic Office, your household waste disposal service or the shop where you purchased the product.

This product has been tested and found compliant with the limits set out in the EMC regulation for using connection cables shorter than 3 meters.

If static electricity or electromagnetism causes data transfer to discontinue midway (fail), restart the application or disconnect and connect the communication cable (USB, etc.) again.

Notes on Use

This unit does not have dust-proof, splash-proof or waterproof specifications.

Charging
- Designed for use with compatible Sony battery packs.
- Only charge recommended battery packs with this unit.
- Attach the battery pack firmly.

Charging temperature
- To provide maximum battery efficiency, the recommended temperature range when charging is 10 °C to 30 °C (50 °F to 86 °F).
- This unit provides quick charging, but charging outside the recommended temperature range leads to longer charging times in order to protect the battery pack. Once the charging time has been extended, it will not return to quick charging even if the temperature is brought within the recommended temperature range. Reattach the battery pack and then recharge it.

Where not to put this unit
Do not put this unit in any of the following places, whether it is in use or in storage. Doing so may lead to a malfunction.
- Where it is extremely hot
  Near a heater or in direct sunlight such as on a dashboard. This unit may become deformed or malfunction.
- Where there is excessive vibration
- Where there is strong electromagnetism or radiation
- Where there is excessive sand
  Protect this unit from sand and dust in places such as the seashore and other sandy areas or where dust clouds occur, as there is risk of malfunction.

Precautions on Use
- Do not place objects filled with liquids, such as vases, on the apparatus.
- Attach the battery pack firmly to this unit when charging the battery pack.
- The battery terminal may be damaged if the battery pack is not attached correctly.
- Do not use this unit where there are strong radio waves or radiation. Video cameras etc. may not be able to record or play back correctly.
- To protect the battery pack, remove it from this unit when charging is completed.
- Do not drop or apply mechanical shock to this unit.
- Keep this unit away from TVs or AM receivers. Noise from this unit may enter the TV or radio if placed nearby.
- Be sure that nothing metallic comes into contact with the metal parts of this unit or connecting cord. If it does, a short may occur and this unit may be damaged.
- Do not connect this unit to a voltage adaptor (travel converter) for overseas travel. This may result in overheating or another malfunction.
- This unit gets warm during use. This is not a malfunction.
- Unplug this unit from the wall outlet after use. To disconnect the cord, pull it out by the plug. Never pull the cord itself.
- Remove the battery from this unit when charging is complete. Keeping the battery attached may decrease the battery life.

Maintenance
- If this unit gets dirty, wipe it using a soft dry cloth.
- If this unit gets very dirty, wipe it using a cloth with a little neutral solvent added, and then wipe it dry.
- Do not use thinners, benzine, alcohol, etc., as they will damage the surface of this unit.
- When using a chemical cleaning cloth, refer to its instruction manual.
- Spraying with a volatile solvent such as an insecticide or prolonged contact with rubber or vinyl may cause deterioration or damage to this unit.

Compensation for Recorded Content
Sony will not provide compensation for any failure to record or play back images, sound or other content due to a malfunction of the battery pack or AC adaptor/charger.

Troubleshooting

Symptom	Cause/Solution
Video equipment does not work	• The power plug is disconnected from the wall outlet. →Insert into a wall outlet. • The connector cable is not properly connected. →Connect properly. • The mode switch is set to CHARGE. →Set the mode switch to VCR/CAMERA.
The battery pack is not charged	• The mode switch is set to VCR/CAMERA. →Set the mode switch to CHARGE.
Power immediately turns off even though there is sufficient battery life, or the displayed battery life differs from the actual battery life	• Run down the battery pack and then fully charge it again. →The battery life will be correctly displayed.
The display is not changed	Refer to “Notes on the BATTERY LIFE indicator and the Battery remaining % indication”.
Charging time is too long, or “Lo” or “Hi” is displayed	• The temperature of the battery pack is too high or too low. →The display shown below may appear if a battery pack with high or low temperature is attached, or if it is charged at a temperature outside the recommended range. Although charging can still be performed in these cases, quick charging is not performed in order to protect the battery pack.

Hotter than the recommended temperature / Colder than the recommended temperature

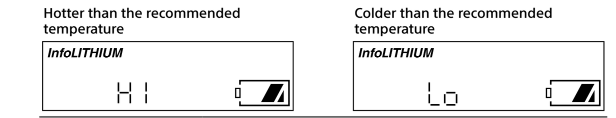

Symptom	Cause/Solution
When the CHARGE lamp keeps blinking slowly* and “WAITING” is displayed in the display window.	→Charging is temporarily stopped. This unit is in the standby state. If the room temperature or the battery temperature is out of the appropriate temperature range, charging stops automatically. When the room temperature returns to the appropriate range, the CHARGE lamp lights up and charging restarts. We recommend charging the battery pack at 10 °C to 30 °C (50 °F to 86 °F).
When the CHARGE lamp keeps blinking quickly* and “WARNING” is displayed in the display window.	→When charging the battery pack for the first time in one of the following situations, the CHARGE lamp may blink quickly. If this happens, remove the battery pack from this unit, reattach it and charge it again. ① When the battery pack has been left for a long time ② When the battery pack has been left attached to the camera for a long time ③ Immediately after purchase If “WARNING” is still displayed, check by following the steps below.

* The CHARGE lamp blinks in the following two ways.
Blinks quickly: Turns on and off repeatedly every 0.15 seconds
Blinks slowly: Turns on and off repeatedly every 1.5 seconds

Remove the battery pack from this unit and then reinstall it.

- **The CHARGE lamp blinks again:** Install another battery pack.
- **The CHARGE lamp lights up and does not blink again:** If the CHARGE lamp goes out because the charging time has passed, there is no problem.
  - **The CHARGE lamp blinks again:** The problem is with this unit.
  - **The CHARGE lamp lights up and does not blink again:** If the CHARGE lamp goes out because the charging time has passed, the problem is with the battery pack first installed.

Please contact your nearest Sony dealer regarding a product that may have a problem.

Specifications

AC-VQV10

Input	100 V - 240 V AC 50 Hz/60 Hz 26 W
Output	8.4 V DC 1.7 A (VCR) 8.4 V DC 2.2 A (BATT)
Operating temperature	0 °C to 40 °C (32 °F to 104 °F)
Storage temperature	–20 °C to +60 °C (–4 °F to +140 °F)
Dimensions (Approx.) (excluding the projecting parts)	100 mm × 67 mm × 111 mm (w/h/d) (4 in. × 2 3/4 in. × 4 3/8 in.)
Mass	Approx. 330 g (11.7 oz)

Included items
AC Adaptor/Charger (AC-VQV10) (1)
AC Power cord (1)
Connecting cord (DK-225) (1)
Set of printed documentation

Design and specifications are subject to change without notice.

Note
Use a commercially available AC plug Adaptor (not supplied), if necessary, depending on the design of the wall outlet.

This unit supports worldwide voltages 100 V to 240 V.
Do not use an electronic voltage transformer, as this may cause a malfunction.

The AC-VQV10 AC Adaptor/Charger can be used as follows

- For operating Sony equipment (video cameras etc.) using the connection cords included with this unit.

  Cannot be used with some model video cameras or other equipment. Confirm the compatibility of your equipment before use.

- For charging Sony rechargeable battery packs (V series, H series, P series). The following functions are available when charging an “InfoLITHIUM” battery pack. With an “ActiFORCE” battery pack, even more advanced control is possible.
  - Quicker charging than conventional models (Faster than charging with your video camera, etc.)
  - Approximate charging time and battery life can be displayed.

What is “InfoLITHIUM”?
“InfoLITHIUM” is a lithium ion battery pack which can exchange data on battery consumption with compatible electronic equipment. We recommend that you use an “InfoLITHIUM” battery pack (V series, H series, P series) with electronic equipment that has the InfoLITHIUM mark.
“InfoLITHIUM” is a trademark of Sony Corporation.

Notes on the BATTERY LIFE indicator and the Battery remaining % indication (Read carefully before use)

- While charging the battery pack, this unit shows the battery life and the remaining battery capacity if used with your video camera, etc. so long as the following conditions are met.
  - You are using an “InfoLITHIUM” battery pack.
  - You are using a video camera, etc. with the InfoLITHIUM mark.
  Check the operating instructions supplied with your battery pack or video equipment, to see if it is “InfoLITHIUM” compatible.
- The battery life displayed is the approximate time remaining for recording images using the viewfinder. The battery life is shorter if the LCD display is used.
- The time display or the remaining battery capacity when charging at 25 °C (77 °F) are approximate. They may differ from the actual time and remaining battery capacity depending on the environment of use.
- To display the battery life of a new battery pack, first install it in your video camera recorder and use it for about 20 seconds, and then charge it with this unit.
- If you use the battery pack with more than one video camera, etc. with the InfoLITHIUM mark, the remaining battery time shown is if using with the equipment last attached to the battery pack.
- The time display may show “– – – –” in the following cases. This is not a malfunction.
  - There is a difference between the time display and actual charging time. Even if this happens, continue charging.
  - When charging a battery other than an “InfoLITHIUM” battery pack (Battery life display and other functions are not available.)
  - Soon after purchasing a battery
  - The device is not compatible with “InfoLITHIUM” battery
- In the following cases, there may be some deviation in the time display. This is not a malfunction.
  - If the battery pack is removed from this unit after normal charge is finished but before full charge is finished. (It takes about one hour from when normal charge is complete to when full charge is complete.)
  - When charging a battery pack that has not been use for a long time. (Fully charge once first.)

To Use as an AC Adaptor

See illustration D.

For details of connection, refer to the operating instructions of the video camera etc.

1. **Set the mode switch to VCR/CAMERA.**
2. **Connect the AC power cord to this unit.**
3. **Connect the AC power cord to a wall outlet.**
   There is a beep and the display window comes on.
4. **Connect the connecting cord to the DC OUT connector of this unit.**
5. **Connect the connecting cord to a device such as a video camera.**
   For the direction in which to fit the connecting cord, refer to the operating instructions of video camera etc.

Notes
- If you set the mode switch to CHARGE while supplying power to the video camera etc. it cuts the power supply to the video camera.
- You cannot charge a battery pack installed in this unit when this unit is in VCR/CAMERA mode.
- Keep this unit away from your video camera etc. if the image is distorted.
- The illustration shows connection to an HDR-CX550V digital HD video camera recorder.

To Charge the Battery Pack

See illustration B-1.

Also refer to the operating instructions of the battery pack.

1. **Set the mode switch to CHARGE.**
2. **Connect the AC power cord to this unit.**
3. **Connect the AC power cord to a wall outlet.**
   There is a beep and the display window comes on.
4. **Install the battery pack.**
   Refer to “To install the battery pack”. When charging one battery, install it in Slot ① or ②. This unit can be installed with two battery packs, but cannot charge both at the same time. When two battery packs are installed, charging starts with the battery pack installed first, regardless of whether it is in Slot ① or ②. When charging starts, the battery marks on the display window blink in order, and the CHARGE lamp lights up.
5. **When charging is complete, remove the battery pack.**
   There are two levels of charge completion: “Normal charge” and “Full charge”.
   - Normal charge

     When charge is completed, the battery mark is displayed as illustrated on the right. (NORMAL)

   - Full charge

     If you continue to charge after normal charging is complete until the battery mark shows “FULL”, the battery pack can be used slightly longer than when in the normal charged state. (FULL)

   If you install a fully charged battery pack in this unit, “TIME TO CHG FULL 1h” may appear on the display and it may start charging. This is not a malfunction.

To install the battery pack

See illustration B-2.

❶ **Place the battery pack on this unit with the ◀ mark facing the terminal.**
❷ **Slide the battery pack in the direction of the arrow.**

To remove the battery pack

See illustration B-2.

Slide the battery pack in the direction of the arrow and lift it straight out.

Notes
- Do not pick up this unit by holding the battery pack.
- Be careful to not hit the battery pack or pinch your fingers, while installing or removing the battery pack.

Charging time
The times shown are for charging an empty battery pack which has been run down with a video camera etc., using this unit at an ambient temperature of 25 °C (77 °F) (Quick Charge).

“InfoLITHIUM” battery pack V series

	NP-FV100A	NP-FV100	NP-FV70	NP-FV50
Normal charge	125 min	125 min	70 min	55 min
Full charge	185 min	185 min	130 min	115 min

“InfoLITHIUM” battery pack H series

	NP-FH100	NP-FH70	NP-FH50
Normal charge	130 min	65 min	55 min
Full charge	190 min	125 min	115 min

“InfoLITHIUM” battery pack P series

	NP-FP90	NP-FP71	NP-FP50
Normal charge	115 min	80 min	65 min
Full charge	175 min	140 min	125 min

About charging time
This is when using a battery pack immediately after running it down with a video camera. It does not include a battery pack that has deteriorated, for example because it has not been used for a long time. Generally, the charging time and available recording time vary depending on the battery pack and conditions of use.

To use the battery pack quickly
You can use the battery pack even if you remove it from this unit before charging is completed. However, a shorter charging time means a shorter useable time.

Notes
- If the mode switch is set to VCR/CAMERA during charging, charging stops.
- If the CHARGE lamp does not light up or blink, check that the battery pack is correctly attached to the AC Adaptor/Charger. If it is not correctly attached, it will not be charged.

If anything goes wrong during charging, the charge lamp blinks and “WARNING” appears on the display. For details, see “Troubleshooting”.

To Check Charging

See illustration C.

A while after charging starts, the battery life and/or the battery remaining % indication* lights up in the display window (*when using the battery pack V series).
Depending on the state of the device such as a video camera or battery, it may not display the battery life. For details, refer to “Notes on the BATTERY LIFE indicator and the Battery remaining % indication”.

Press DISPLAY during charging.
During charging, the contents of the display window change each time you press the DISPLAY change button. When two battery packs are installed, the information of the battery pack not being charged can be also displayed. The slot indicator lamp shows the slot number for the battery information displayed.
The time display of the battery pack not being charged returns to that of the battery pack being charged, after about 10 seconds.

Here is an example of installing a battery pack in Slot ① followed by another in Slot ②. The slot indicator lamp corresponds to the slot number.

1. **Battery life if the first battery was used right before it was installed in your “InfoLITHIUM” electronic equipment.**
2. **Remaining time until normal charging of the first installed battery pack is complete.**
   The normal charge time is not displayed after full charging is complete.
3. **Remaining time until full charging of the first installed battery pack is complete.**
   The full charge time is not displayed after full charging is complete.
   This is not displayed when two battery packs are installed simultaneously.
4. **Battery life if the last battery was used right before it was installed in your “InfoLITHIUM” electronic equipment.**
5. **Remaining time until normal charging of the last installed battery pack is complete.**
   The normal charge time is not displayed after full charging is complete.
6. **Remaining time until full charging of the last installed battery pack is complete.**
   The full charge time is not displayed after full charging is complete.

Notes
- It may take some time after pressing DISPLAY for the time to be displayed.
- The time display of the battery pack on the side not being charged may take some time to appear.
- When charging a P series “InfoLITHIUM” battery pack, it may take about one minute after installing the battery pack for the time to appear in the display window.

Identifying the parts

See illustration A.

1 Slot ①
2 Mode switch
3 DISPLAY change button
4 CHARGE lamp ①
5 DC OUT connector
6 Slot ②
7 CHARGE lamp ②
8 Display window
9 Slot indicator lamp

Display window
10 “InfoLITHIUM” indicator
11 WAITING indicator
12 WARNING indicator
13 TIME TO CHG (charge) indicator
14 Time indicator
15 BATTERY LIFE indicator
16 VCR/CAMERA indicator
17 Battery remaining % indication
18 Normal charge indicator
19 Full charge indicator
20 Battery life indicator

Français

Merci pour l’achat de cet adaptateur / chargeur CA Sony.

Avant d’utiliser cet appareil, veuillez lire attentivement ce manuel et le conserver pour toute référence future.

AVERTISSEMENT

N’exposez pas les piles à une chaleur excessive, notamment aux rayons directs du soleil, à une flamme, etc.
Pour éviter toute décharge électrique n’ouvrez pas le chargeur.
Pour réduire les risques d’incendie ou d’électrocution,
1) n’exposez l’appareil à la pluie ou à l’humidité ;
2) ne placez pas d’objets remplis de liquides (vases, etc.) sur l’appareil.
Confiez toute réparation à un personnel qualifié seulement.
Le cordon d’alimentation secteur doit être remplacé dans un centre de réparations agréé uniquement.

ATTENTION

Remplacer la pile par une pile du type specifie uniquement. Sinon, cela peut provoquer un incendie ou des blessures.

Utilisez une prise murale proche lorsque vous utilisez cet appareil. Même lorsque le témoin CHARGE de cet appareil est éteint, l’alimentation n’est pas coupée. Si un problème devait se produire pendant l’utilisation de cet appareil, débranchez celui-ci de la prise murale pour le mettre hors tension.

N’utilisez pas cet appareil dans un espace confiné, comme entre un mur et un meuble.

PRECAUTION

L’appareil n’est pas déconnecté de la source d’alimentation secteur tant qu’il reste branché sur la prise murale, même s’il a été mis hors tension.

- La plaque signalétique indiquant la tension de fonctionnement, la consommation, etc. se trouve sous l’appareil.

AVIS À LA CLIENTÈLE AUX ÉTATS-UNIS
AVERTISSEMENT

Par la présente, vous êtes avisé du fait que tout changement ou toute modification ne faisant pas l’objet d’une autorisation expresse dans le présent manuel pourrait annuler votre droit d’utiliser l’appareil.

Note
L’appareil a été testé et est conforme aux exigences d’un appareil numérique de Classe B, conformément à la Partie 15 de la réglementation de la FCC.
Ces critères sont conçus pour fournir une protection raisonnable contre les interférences nuisibles dans un environnement résidentiel. L’appareil génère, utilise et peut émettre des fréquences radio; s’il n’est pas installé et utilisé conformément aux instructions, il pourrait provoquer des interférences nuisibles aux communications radio. Cependant, il n’est pas possible de garantir que des interférences ne seront pas provoquées dans certaines conditions particulières. Si l’appareil devait provoquer des interférences nuisibles à la réception radio ou à la télévision, ce qui peut être démontré en allumant et éteignant l’appareil, il est recommandé à l’utilisateur d’essayer de corriger cette situation par l’une ou l’autre des mesures suivantes :

- Réorienter ou déplacer l’antenne réceptrice.
- Augmenter la distance entre l’appareil et le récepteur.
- Brancher l’appareil dans une prise ou sur un circuit différent de celui sur lequel le récepteur est branché.
- Consulter le détaillant ou un technicien expérimenté en radio/téléviseurs.

AVIS À LA CLIENTÈLE AUX ÉTATS-UNIS ET AU CANADA

CONSIGNES DE SÉCURITÉ IMPORTANTES
CONSERVEZ CES CONSIGNES
DANGER – POUR RÉDUIRE LE RISQUE D’INCENDIE OU DE CHOC ÉLECTRIQUE, SUIVEZ ATTENTIVEMENT CES CONSIGNES.

- Lire ces consignes.
- Conserver ces consignes.
- Tenir compte de tous les avertissements.
- Suivre toutes les instructions.
- Ne pas utiliser cet appareil près de l’eau.
- Nettoyer uniquement avec un chiffon sec.
- Ne pas bloquer les ailettes de ventilation. Installer selon les instructions du fabricant.
- Ne pas installer près de sources de chaleur, comme les radiateurs, les résistances électriques, les poêles ou autres appareils (amplificateurs compris) diffusant de la chaleur.
- Ne pas supprimer le dispositif de sécurité d’une fiche polarisée ou avec terre. Une fiche polarisée a deux lames, dont une est plus large que l’autre. Une fiche avec terre a deux lames et une broche. La lame la plus large et la broche servent de dispositif de sécurité. Si la fiche fournie ne s’insère pas dans la prise électrique, consulter un électricien pour faire remplacer la prise obsolète.
- Protéger le cordon d’alimentation particulièrement au niveau des fiches, des prises de courant et de la sortie du câble de l’appareil pour qu’il ne soit pas piétiné ou coincé.
- N’utiliser que les fixations et accessoires spécifiés par le fabricant.
- N’utiliser qu’avec le chariot, meuble, trépied, support ou table spécifié par le fabricant, ou vendu avec l’appareil. Si un chariot est utilisé, faire très attention pendant le transport de ne pas renverser le chariot avec l’appareil pour éviter toute blessure.
- Débrancher cet appareil pendant les orages électriques et s’il ne doit pas être utilisé pendant un certain temps.
- Pour toute réparation s’adresser à un personnel qualifié. Une réparation est nécessaire lorsque l’appareil a été endommagé d’une façon quelconque, par exemple lorsque le cordon d’alimentation ou sa fiche a été endommagé, du liquide s’est répandu ou des objets sont tombés dans l’appareil, l’appareil a été exposé à la pluie ou à l’humidité, ne fonctionne pas normalement ou est tombé.
- Si la forme de la fiche ne correspond pas à celle de la prise murale, utilisez un adaptateur de fiche correspondant à la prise murale.

Les batteries pouvant être rechargées pour ce produit sont les suivantes

Marque	Sony					
Type de batterie	NP-FV30	NP-FV50	NP-FH50	NP-FV70	NP-FV100	NP-FV100A

Représentation des fiches des cordons d’alimentation CA des pays ou régions du monde

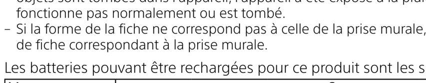

Type A (américain) / Type B (anglais) / Type BF (anglais) / Type B3 (anglais) / Type C (CEE) / Type SE (CEE) / Type O (océanien)

La tension d’alimentation et le type de fiche représentatifs sont décrits dans le tableau suivant.
Il est possible que plusieurs types de fiches et tensions d’alimentation soient utilisés dans une région.

Attention : il convient d’utiliser un cordon d’alimentation satisfaisant aux exigences de chaque pays.

- Pour les États-Unis uniquement
Utilisez un cordon d’alimentation fourni.

Europe

Pays/régions	Tension	Fréquence (Hz)	Type de fiche
Autriche	230	50	C
Belgique	230	50	C
République tchèque	220	50	C
Danemark	230	50	C
Finlande	230	50	C
France	230	50	C
Allemagne	230	50	C
Grèce	220	50	C
Hongrie	220	50	C
Islande	230	50	C
Irlande	230	50	C/BF
Italie	220	50	C
Luxembourg	230	50	C
Pays-Bas	230	50	C
Norvège	230	50	C
Pologne	220	50	C
Portugal	230	50	C
Roumanie	220	50	C
Russie	220	50	C
Slovaquie	220	50	C
Espagne	127/230	50	C
Suède	230	50	C
Suisse	230	50	C
Royaume-Uni	240	50	BF

Asie

Pays/régions	Tension	Fréquence (Hz)	Type de fiche
Chine	220	50	A
Hong Kong	200/220	50	BF
Inde	230/240	50	C
Indonésie	127/230	50	C
Japon	100	50/60	A
République de Corée	220	60	C
Malaisie	240	50	BF
Philippines	220/230	60	A/C
Singapour	230	50	BF
Taiwan	110	60	A
Thaïlande	220	50	C/BF
Vietnam	220	50	A/C

Océanie

Pays/régions	Tension	Fréquence (Hz)	Type de fiche
Australie	240	50	O
Nouvelle-Zélande	230/240	50	O

Amérique du nord

Pays/régions	Tension	Fréquence (Hz)	Type de fiche
Canada	120	60	A
États-Unis	120	60	A

Amérique centrale

Pays/régions	Tension	Fréquence (Hz)	Type de fiche
Bahamas	120/240	60	A
Costa Rica	110	60	A
Cuba	110/220	60	A/C
République dominicaine	110	60	A
El Salvador	110	60	A
Guatemala	120	60	A
Honduras	110	60	A
Jamaïque	110	50	A
Mexique	120/127	60	A
Nicaragua	120/240	60	A
Panama	110/220	60	A

Amérique du sud

Pays/régions	Tension	Fréquence (Hz)	Type de fiche
Argentine	220	50	C/BF/O
Brésil	127/220	60	A/C
Chili	220	50	C
Colombie	120	60	A
Pérou	220	60	A/C
Venezuela	120	60	A

Moyen-Orient

Pays/régions	Tension	Fréquence (Hz)	Type de fiche
Iran	220	50	C/BF
Irak	220	50	C/BF
Israël	230	50	C
Arabie saoudite	127/220	50	A/C/BF
Turquie	220	50	C
EAU	240	50	C/BF

Afrique

Pays/régions	Tension	Fréquence (Hz)	Type de fiche
Algérie	127/220	50	C
République démocratique du Congo	220	50	C
Égypte	220	50	C
Éthiopie	220	50	C
Kenya	240	50	C/BF
Nigeria	230	50	C/BF
Afrique du Sud	220/230	50	C/BF
Tanzanie	230	50	C/BF
Tunisie	220	50	C

Pour les clients en Europe

< Avis aux consommateurs des pays appliquant les Directives UE >
Ce produit a été fabriqué par ou pour le compte de Sony Corporation, 1-7-1 Konan Minato-ku Tokyo, 108-0075 Japon. Toutes les questions relatives à la conformité des produits basées sur la législation européenne doivent être adressées à son représentant, Sony Deutschland GmbH, Hedelfinger Strasse 61, 70327 Stuttgart, Allemagne.
Pour toute question relative au Service Après Vente ou à la Garantie, merci de bien vouloir vous référer aux coordonnées qui vous sont communiquées dans les docum documents « Service (SAV) » ou Garantie.

Traitement des appareils électriques et électroniques en fin de vie (Applicable dans les pays de l’Union Européenne et aux autres pays européens disposant de systèmes de collecte sélective)

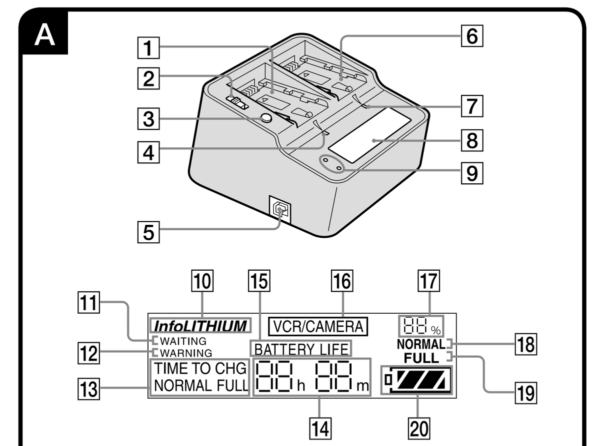

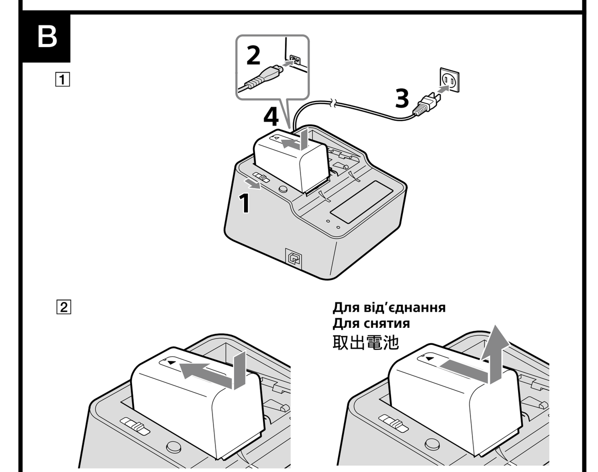

Інформація у вікні індикації змінюється під час кожного натискання кнопки переключення DISPLAY.
Информация на дисплее изменяется каждый раз при нажатии кнопки смены индикации DISPLAY.
每按一下 DISPLAY 變更按鈕，將會變更顯示螢幕的內容。

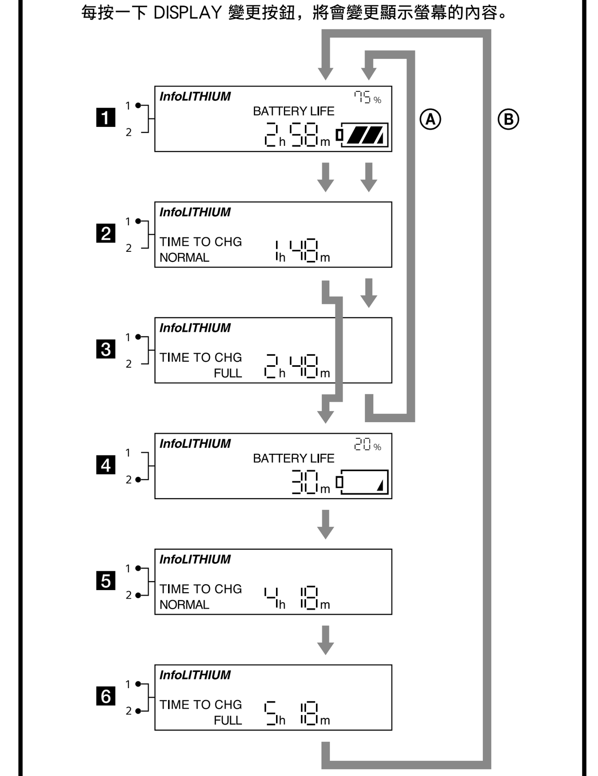

Ⓐ: Акумулятор встановлено тільки в слот ①
Аккумулятор установлен только в слот ①.
只有一顆電池安裝在插槽 ①。

Ⓑ: Встановлено два акумулятори в слот ① та слот ②
Два аккумулятора установлены в слот ① и слот ②.
兩顆電池安裝在插槽 ① 和插槽 ②。

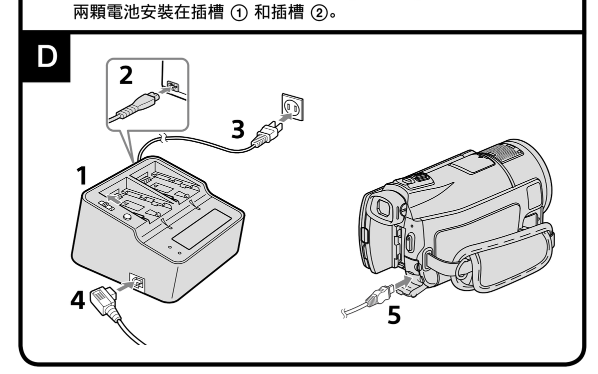

Français

(Suite de la page précédente)

- Gardez cet appareil à l'écart du caméscope, etc. si l'image est déformée.
- L'illustration montre le raccordement d'un Caméscope numérique HD HDR-CX550V.

Pour charger la batterie

Voir l'illustration B-1.

Reportez-vous également au mode d'emploi de la batterie.

1 Réglez le sélecteur de mode sur CHARGE.

2 Raccordez le cordon d'alimentation secteur à cet appareil.

3 Raccordez le cordon d'alimentation secteur à une prise murale.
Un bip retentit et l'affichage apparaît.

4 Installez la batterie.
Reportez-vous à « Pour installer la batterie ». Lors du chargement d'une batterie, installez-la dans le logement ① ou ②. Cet appareil peut être installé avec deux batteries mais ne peut pas charger les deux batteries en même temps. Si deux batteries sont installées, la charge commence par la première batterie installée, que ce soit dans le logement ① ou le logement ②. Lorsque la charge commence, le symbole de la batterie dans l'afficheur clignote dans l'ordre et le témoin CHARGE s'allume.

5 Lorsque la charge est terminée, retirez la batterie.
Il y a deux niveaux de fin de charge : « Charge normale » et « Charge complète ».

- Charge normale

Lorsque la charge est terminée, le symbole de batterie apparaît de la façon illustrée à droite.	NORMAL

- Charge complète

Si vous continuez de charger la batterie à la fin d'une charge normale jusqu'à ce que le symbole de batterie indique « FULL », la batterie pourra être utilisée un peu plus longtemps que lorsqu'elle est chargée normalement.	FULL

Si vous installez une batterie complètement chargée sur cet appareil, « TIME TO CHG FULL 1h » peut apparaître sur l'afficheur et commencer la charge. C'est normal.

Pour installer la batterie

Voir l'illustration B-2.

❶ **Placez la batterie sur cet appareil avec le repère ◀ du côté de la borne.**
❷ **Faites glisser la batterie dans le sens de la flèche.**

Pour retirer la batterie

Voir l'illustration B-2.

Faites glisser la batterie dans le sens de la flèche et levez-la tout droit.

Remarques

- Ne saisissez pas cet appareil par la batterie.
- Faites attention à ne pas heurter la batterie ou vous pincer les doigts lorsque vous installez ou retirez la batterie.

Temps de charge

Les temps indiqués correspondent à la charge d'une batterie vide, vidée sur un caméscope, etc. avec cet appareil à une température ambiante de 25 °C (77 °F).

Batterie « InfoLITHIUM » série V

	NP-FV100A	NP-FV100	NP-FV70	NP-FV50
Charge normale	125 min	125 min	70 min	55 min
Charge complète	185 min	185 min	130 min	115 min

Batterie « InfoLITHIUM » série H

	NP-FH100	NP-FH70	NP-FH50
Charge normale	130 min	65 min	55 min
Charge complète	190 min	125 min	115 min

Batterie « InfoLITHIUM » série P

	NP-FP90	NP-FP71	NP-FP50
Charge normale	115 min	80 min	65 min
Charge complète	175 min	140 min	125 min

À propos du temps de charge

La batterie doit être complètement vidée sur le caméscope. Une batterie détériorée, par exemple parce qu'elle n'a pas été utilisée pendant longtemps est exclue. De manière générale, le temps de charge et le temps d'enregistrement disponible varient selon la batterie et les conditions d'utilisation.

Pour utiliser rapidement la batterie

Vous pouvez utiliser la batterie même si vous la retirez de cet appareil avant la fin de la charge. Toutefois, le temps d'utilisation sera d'autant plus court que le temps de charge est court.

Remarques

- Si le sélecteur de mode est sur VCR/CAMERA pendant la charge, la charge s'arrête.
- Si le témoin CHARGE ne s'allume ou ne clignote pas, vérifiez si la batterie est installée correctement sur l'adaptateur /chargeur CA. Si elle n'est pas installée correctement, elle ne se chargera pas.

Si quelque chose ne fonctionne pas pendant la charge, le témoin de charge clignote et « WARNING » apparaît sur l'afficheur. Pour le détail, voir « En cas de problème ».

Pour vérifier la charge

Voir l'illustration C.

Un moment après que la charge commence, les informations sur l'autonomie de la batterie et/ou l'indication en % de la capacité restante de la batterie* s'allument dans l'afficheur (*lorsqu'une batterie de la série V est utilisée).
Selon l'état de l'appareil tel qu'un caméscope ou de la batterie, les informations sur l'autonomie de la batterie risquent de ne pas s'afficher. Pour le détail, reportez-vous à « Remarques sur l'indicateur BATTERY LIFE et sur l'indication en % de la capacité restante de la batterie ».

Appuyez sur DISPLAY pendant la charge.
Pendant la charge, le contenu de l'afficheur change chaque fois que vous appuyez sur la touche de changement DISPLAY. Lorsque deux batteries sont installées, les informations sur la batterie qui n'est pas en charge risquent également de s'afficher. Le témoin de logement indique le numéro de logement correspondant aux informations affichées pour la batterie. L'indication du temps de la batterie non chargée est remplacée par l'indication du temps de la batterie en cours de chargement au bout de 10 secondes environ.

Voici un exemple d'installation d'une batterie dans le logement ① puis d'une autre dans le logement ②. Le témoin de logement correspond au numéro de logement.

1 Autonomie de la batterie si la première batterie a été utilisée juste après son installation dans votre appareil électronique « InfoLITHIUM ».

2 Temps restant jusqu'à la fin de la charge normale de la première batterie installée.
Le temps de charge normale n'est pas indiqué après la charge complète.

3 Temps restant jusqu'à la fin de la charge complète de la première batterie installée.
Le temps de charge complète n'est pas indiqué après la charge complète.
Il n'est pas indiqué lorsque deux batteries sont installées en même temps.

4 Autonomie de la batterie si la dernière batterie a été utilisée juste après son installation dans votre appareil électronique « InfoLITHIUM ».

5 Temps restant jusqu'à la fin de la charge normale de la dernière batterie installée.
Le temps de charge normale n'est pas indiqué après la charge complète.

6 Temps restant jusqu'à la fin de la charge complète de la dernière batterie installée.
Le temps de charge complète n'est pas indiqué après la charge complète.

Remarques

- Le temps peut ne pas s'afficher immédiatement après un appui sur la touche de changement DISPLAY.
- L'indication du temps de la batterie sur le côté non chargé peut mettre un certain temps à apparaître.
- Lorsque vous chargez une batterie « InfoLITHIUM » de série P, le temps peut apparaître dans l'afficheur seulement une minute environ après l'installation de la batterie.

Identification des éléments

Voir l'illustration A.

1 Logement ①
2 Sélecteur de mode
3 Touche de changement DISPLAY
4 Témoin CHARGE ①
5 Prise DC OUT
6 Logement ②
7 Témoin CHARGE ②
8 Afficheur
9 Témoin de logement

Afficheur
10 Indicateur « InfoLITHIUM »
11 Indicateur WAITING
12 Indicateur WARNING
13 Indicateur TIME TO CHG (charge)
14 Indicateur de temps
15 Indicateur BATTERY LIFE
16 Indicateur VCR/CAMERA
17 Indication en % de la capacité restante
18 Indicateur de charge normale
19 Indicateur de charge complète
20 Indicateur d'autonomie de la batterie

Українська

Дякуємо за придбання адаптера/зарядного пристрою змінного струму Sony.

Перед початком роботи з пристроєм, будь ласка, уважно прочитайте даний посібник і збережіть його для довідок у майбутньому.

ЗАСТЕРЕЖЕННЯ

Уникайте впливу на акумулятори надмірного тепла, наприклад сонячного світла, вогню та ін.
Щоб уникнути ризику ураження електричним струмом, не відкривайте корпус.
Щоб зменшити ризик займання або ураження електричним струмом,
1) не допускайте потрапляння на пристрій дощу або вологи.
2) не розміщуйте на апараті речі, заповнені рідиною, наприклад, вази.
Виконувати ремонт дозволяється тільки кваліфікованому персоналу.

Заміна шнура живлення змінного струму повинна виконуватися тільки кваліфікованим персоналом у сервісному центрі.

УВАГА

Замінюйте акумулятор тільки на акумулятор вказаного типу. Інакше це може призвести до займання або травми.

Використовуйте розташовану поблизу стінну розетку (штепсельну розетку) під час використання даного пристрою. Навіть якщо індикатор CHARGE даного пристрою не горить, живлення при цьому не вимкнено. В разі виникнення будь-якої проблеми під час використання даного пристрою від'єднайте його від стінної розетки (штепсельної розетки), щоб вимкнути живлення.

Не використовуйте даний пристрій у тісному місці, наприклад, між стіною та меблями.

ЗАСТЕРЕЖНІ ЗАХОДИ

Прилад не буде від'єднано від джерела живлення змінного струму, поки він буде під'єднаний до стінної розетки (штепсельної розетки), навіть якщо сам прилад буде вимкнено.

- Фірмова табличка, на якій вказано робочу напругу, енергоспоживання, тощо, розміщується на нижній стороні.

<Примітка для покупців у країнах, де діють директиви ЄС>

Утилізація старого електричного та електронного обладнання (застосовується в Європейському союзі та інших європейських країнах із системами роздільного збирання сміття)

Результати випробувань цього виробу демонструють його відповідність вимогам щодо обмежень, зазначених у директиві EMC, які стосуються використання з'єднувальних кабелів коротших за 3 м.

Якщо під впливом статичної електрики або електромагнітного поля процес передачі даних буде перерваний, перезапустіть пристрій або від'єднайте та повторно приєднайте кабель, що використовується для передачі даних (USB, тощо).

Інформація для споживачів в Україні

Уповноважений представник в Україні з питань відповідності вимогам технічних регламентів:
ТОВ «Соні Україна», вул. Спаська 30, м.Київ, 04070, Україна.

Обладнання відповідає вимогам:
- Технічного регламенту обмеження використання деяких небезпечних речовин в електричному та електронному обладнанні (постанова КМУ від 03.12.2008 № 1057).
- Технічного регламенту безпеки низьковольтного електричного обладнання (постанова КМУ від 29.10.2009 № 1149);
- Технічного регламенту з електромагнітної сумісності обладнання (постанова КМУ від 29.07.2009 № 785).

001

Примітки щодо використання

Даний пристрій не є захищеним від пилу, крапель або води.

Зарядка

- Призначений для використання з сумісними акумуляторами Sony.
- Заряджайте за допомогою даного пристрою тільки рекомендовані акумулятори.
- Надійно прикріпіть акумулятор.

Температура зарядки
- Для забезпечення максимальної ефективності акумулятора рекомендований діапазон температури під час зарядки становить від 10 °C до 30 °C.
- Даний пристрій забезпечує швидку зарядку, однак зарядка при температурі, яка виходить за межі рекомендованої, призводить до збільшення часу зарядки, щоб захистити акумулятор. Якщо час зарядки було подовжено, він не повернеться до швидкої зарядки навіть в тому випадку, якщо температура увійде в межі рекомендованого діапазону. Повторно під'єднайте акумулятор, а потім виконайте його повторну зарядку.

Місця, де забороняється розміщувати даний пристрій

Не розміщуйте даний пристрій у будь-якому з наступних місць, незалежно від того, використовується він або зберігається.
Це може призвести до несправності.
- Там, де дуже гаряче.
  Поряд з обігрівачем або під прямим сонячним світлом, наприклад, на щитку управління автомобіля. Це може призвести до деформації або несправності даного пристрою.
- У місцях з надмірною вібрацією
- У місцях, що знаходяться під впливом сильного електромагнітного поля або радіації
- У місцях з надмірною кількістю піску
  Захистіть даний пристрій від піску та пилу у таких місцях, як морське узбережжя, та інших місцях з великою кількістю піску, де виникають клуби пилу, оскільки це може призвести до несправності.

Застережні заходи щодо використання

- Не розміщуйте на пристрої речі, заповнені рідиною, наприклад, вази.
- Щільно прикріпіть акумулятор до даного пристрою під час зарядки акумулятора.
- Якщо неправильно прикріпити акумулятор, це може призвести до пошкодження контактного роз'єму акумулятора.
- Не використовуйте даний пристрій у місцях, де є сильні електромагнітні хвилі або радіація. Відеокамери, тощо, можуть не виконувати правильно запис або програвання.
- Щоб захистити акумулятор, від'єднайте його від даного пристрою після закінчення зарядки.
- Бережіть даний пристрій від падіння та ударів.
- Тримайте даний пристрій подалі від телевізора або AM-приймача. У випадку розміщення поряд з телевізором або радіоприймачем на них можуть вплинути перешкоди від даного пристрою.
- Слідкуйте за тим, щоб будь-які металеві предмети не торкалися металевих деталей даного пристрою або з'єднувального шнура. У випадку контакту може виникнути коротке замикання, що призведе до пошкодження даного пристрою.
- Не під'єднуйте даний пристрій до адаптера напруги (конвертера для подорожей) під час закордонних подорожей.
  Це може призвести до перегрівання або іншої несправності.
- Даний пристрій нагрівається під час використання. Це не є несправністю.
- Вимкніть даний пристрій зі стінної розетки (штепсельної розетки) після його використання. Для від'єднання шнура потягніть його за штепсельну вилку. Ніколи не тягніть за сам шнур.
- Від'єднайте акумулятор від даного пристрою після закінчення зарядки. Якщо залишити акумулятор під'єднаним, це може призвести до скорочення часу роботи від акумулятора.

Обслуговування

- У випадку забруднення даного пристрою протріть його за допомогою м'якої сухої тканини.
- У випадку сильного забруднення даного пристрою протріть його за допомогою тканини з додаванням невеликої кількості нейтрального миючого засобу, а потім витріть насухо.
- Не використовуйте розчинників, бензину, спирту, тощо, оскільки це призведе до пошкодження поверхні даного пристрою.
- В разі використання хімічних чистячих серветок зверніться до інструкції з їхньої експлуатації.
- Оприскування летючими розчинниками, наприклад, інсектицидом, або тривалий контакт даного пристрою з гумовими або вініловими виробами може призвести до руйнування або пошкодження даного пристрою.

Компенсація записаного контенту
Компанія Sony не компенсує будь-які випадки неспроможності записати або відтворити зображення, звук або інший контент через несправність акумулятора або адаптера/зарядного пристрою змінного струму.

Пошук та усунення несправностей

Ознака	Можлива причина/Метод усунення
Відеообладнання не працює	• Штекер живлення від'єднано від стінної розетки. →Під'єднайте до стінної розетки. • З'єднувальний кабель не під'єднано належним чином. →Під'єднайте належним чином. • Перемикач режимів встановлено в положення CHARGE. →Встановіть перемикач режимів в положення VCR/CAMERA.
Акумулятор не заряджається	• Перемикач режимів встановлено в положення VCR/CAMERA. →Встановіть перемикач режимів в положення CHARGE.
Живлення відразу вимикається незважаючи на те, що акумулятор пропрацював достатньо тривалий час, або через те, що час роботи від акумулятора, що відображається, відрізняється від дійсного часу роботи	• Розрядіть акумулятор, а потім знову повністю зарядіть його. →Час роботи від акумулятора буде відображатися правильно.
Індикація не змінюється	Зверніться до розділу "Примітки щодо індикатора BATTERY LIFE та відображення кількості заряду акумулятора %, що залишився".
Час зарядки занадто довгий або відображено індикацію "Lo" чи "Hi"	• Температура акумулятора є занадто високою або занадто низькою. →Показана нижче індикація може з'являтися у випадку прикріплення акумулятора з високою або низькою температурою, або якщо зарядка виконується за температури, що виходить за межі рекомендованого діапазону. Незважаючи на те, що зарядка в цьому випадку все одно буде виконуватися, швидка зарядка не буде виконуватися, щоб захистити акумулятор.

Гарячіший за рекомендовану температуру — InfoLITHIUM Hi
Холодніший за рекомендовану температуру — InfoLITHIUM Lo

Якщо індикатор CHARGE мигає повільно *і у вікні індикації відображається повідомлення "WAITING".	→Зарядку тимчасово призупинено. Даний пристрій знаходиться в стані очікування. Якщо температура в помешканні або температура акумулятора вийде за межі допустимого діапазону, зарядка автоматично припиниться. Після повернення температури в помешканні до допустимого діапазону індикатор CHARGE загориться і зарядка продовжиться. Рекомендується заряджати акумулятор при температурі від 10 °C до 30 °C.
Якщо індикатор CHARGE мигає *швидко і у вікні індикації відображається повідомлення "WARNING".	→У випадку зарядки акумулятора вперше в одній з наступних ситуацій, індикатор CHARGE може мигати швидко. В такому випадку від'єднайте акумулятор від даного пристрою, знову прикріпіть його на місце і почніть зарядку. ① Якщо акумулятор не використовувався протягом тривалого часу ② Якщо акумулятор було залишено встановленим в камеру протягом тривалого часу ③ Безпосередньо після придбання Якщо повідомлення "WARNING" все одно буде відображатися, виконайте перевірку за допомогою вказаних нижче дій.

* Індикатор CHARGE мигає двома різними наступними способами.
Мигає швидко: Повторно вмикається та вимикається кожні 0,15 секунди
Мигає повільно: Повторно вмикається та вимикається кожні 1,5 секунди

Від'єднайте акумулятор від даного пристрою, а потім знову під'єднайте його.
→ **Індикатор CHARGE знову мигає:** Встановіть інший акумулятор.
→ **Індикатор CHARGE загорається і потім не мигає:** Якщо індикатор CHARGE гасне через те, що час зарядки минув, це не є проблемою.
→ **Індикатор CHARGE знову мигає:** Проблема з даним пристроєм.
→ **Індикатор CHARGE загорається і потім не мигає:** Якщо індикатор CHARGE гасне через те, що час зарядки минув, проблема в акумуляторі, який було встановлено першим.
→ Зверніться до найближчого дилера Sony стосовно виробу, який може мати проблему.

Технічні характеристики

AC-VQV10

Вхід	100 В - 240 В змінного струму 50 Гц/60 Гц 26 Вт
Вихід	8,4 В постійного струму 1,7 А (VCR) 8,4 В постійного струму 2,2 А (BATT)
Робоча температура	Від 0 °C до 40 °C
Температура зберігання	Від -20 °C до +60 °C
Розміри (приблиз.) (за винятком виступаючих деталей)	100 мм × 67 мм × 111 мм (ш/в/г)
Маса	Приблиз. 330 г

Комплектність постачання
Адаптер/зарядний пристрій змінного струму (AC-VQV10) (1)
Шнур живлення змінного струму (1)
З'єднувальний шнур (DK-225) (1)
Набір друкованої документації

Конструкція і технічні характеристики можуть бути змінені без повідомлення.

> Даний пристрій підтримує напругу, що використовується по всьому світові, від 100 В до 240 В.
> Не використовуйте електронний трансформатор напруги, оскільки це може призвести до несправності.

Адаптер/зарядний пристрій змінного струму AC-VQV10 може використовуватися наступним чином

- Для використання з обладнанням Sony (відеокамерами, тощо) за допомогою з'єднувальних шнурів, що входять до комплекту даного пристрою.

> Не може використовуватися з деякими моделями відеокамер або іншого обладнання. Перед використанням перевірте сумісність з обладнанням.

- Для зарядки акумуляторів Sony (серії V, серії H, серії P). Наступні функції є доступними під час зарядки акумуляторів "InfoLITHIUM".
  В разі використання акумуляторів "ActiFORCE" будуть доступними навіть більш розширені функції управління.
  – Швидша зарядка, ніж у разі використання стандартних моделей (швидше, ніж зарядка за допомогою відеокамери, тощо).
  – Можливе відображення приблизного часу зарядки та часу роботи від акумулятора.

Що таке "InfoLITHIUM"?
"InfoLITHIUM" являє собою літій-іонний акумулятор, який може обмінюватися даними щодо використання заряду акумулятора з сумісним електронним обладнанням.
Рекомендується використовувати акумулятори "InfoLITHIUM" (серії V, серії H, серії P) з електронним обладнанням, що має позначку InfoLITHIUM.
"InfoLITHIUM" є товарним знаком Sony Corporation.

Примітки щодо індикатора BATTERY LIFE та відображення кількості заряду акумулятора %, що залишився (Уважно прочитайте перед використанням)

- Якщо виконуються наступні умови, під час зарядки акумулятора даний пристрій показує час роботи від акумулятора та ємність акумулятора, що залишилася, в разі використання з відеокамерою, тощо.
  – Використовується акумулятор "InfoLITHIUM".
  – Використовується відеокамера, тощо з позначкою InfoLITHIUM.
  Зверніться до посібника з експлуатації, що додається до акумулятора або відеообладнання, щоб переконатися в сумісності зі стандартом "InfoLITHIUM".
- Час роботи від акумулятора, що відображається, означає приблизний час, що залишився для запису зображень за допомогою видошукача. В разі використання рідкокристалічного дисплею час роботи від акумулятора буде коротшим.
- Індикація часу або ємності акумулятора, що залишилася, під час зарядки при температурі 25 °C, є приблизною. В залежності від умов використання вона може відрізнятися від дійсного часу та ємності акумулятора, що залишилася.
- Для відображення часу роботи від нового акумулятора, спершу встановіть його у відеокамеру і використовуйте протягом приблизно 20 секунд, а потім зарядіть за допомогою даного пристрою.
- В разі використання акумулятора більше ніж з однією відеокамерою, тощо, з позначкою InfoLITHIUM, час роботи акумулятора, що залишився, буде відображатися для обладнання, яке під'єднувалося до акумулятора останнім.
- В наступних випадках замість індикації часу може відображатися індикація "– – – –". Це не є несправністю.
  – Між індикацією часу та дійсним часом зарядки існує різниця. Навіть якщо це станеться, продовжуйте зарядку.
  – В разі зарядження іншого акумулятора, крім акумулятора "InfoLITHIUM" (Індикація часу роботи від акумулятора та інші функції будуть недоступними.)
  – Невдовзі після придбання акумулятора
  – Пристрій не сумісний із акумуляторами стандарту "InfoLITHIUM"
- В наступних випадках можуть бути деякі розбіжності в індикації часу. Це не є несправністю.
  – Якщо акумулятор від'єднано від даного пристрою після завершення звичайної зарядки, але перед закінченням повної зарядки. (Час між закінченням звичайної зарядки та закінченням повної зарядки становить приблизно одну годину.)
  – В разі зарядки акумулятора, який не використовувався протягом тривалого часу. (Спершу зарядіть його один раз.)

Використання в якості адаптера змінного струму

Див. малюнок D.

Для отримання детальної інформації щодо під'єднання зверніться до посібника з експлуатації відеокамери, тощо.

1 Встановіть перемикач режимів в положення VCR/CAMERA.

2 Під'єднайте шнур живлення змінного струму до даного пристрою.

3 Під'єднайте шнур живлення змінного струму до стінної розетки.
Пролунає звуковий сигнал і загориться вікно індикації.

4 Під'єднайте з'єднувальний шнур до роз'єма DC OUT даного пристрою.

5 Під'єднайте з'єднувальний шнур до пристрою, наприклад відеокамери.
Для отримання інформації щодо напрямку під'єднання з'єднувального шнура зверніться до посібника з експлуатації відеокамери, тощо.

Примітки
- У разі встановлення перемикача режимів у положення CHARGE під час живлення відеокамери тощо, живлення відеокамери буде припинено.
- Акумулятор, встановлений в даний пристрій, неможливо заряджати, якщо пристрій знаходиться в режимі VCR/CAMERA.
- Тримайте даний пристрій подалі від відеокамери, тощо, у випадку спотворення зображення.
- На малюнку показано під'єднання до цифрової HD-відеокамери HDR-CX550V.

Зарядка акумулятора

Див. малюнок B-1.

Також див. посібник з експлуатації акумулятора.

1 Встановіть перемикач режимів в положення CHARGE.

2 Під'єднайте шнур живлення змінного струму до даного пристрою.

3 Під'єднайте шнур живлення змінного струму до стінної розетки.
Пролунає звуковий сигнал і загориться вікно індикації.

4 Встановіть акумулятор.
Зверніться до розділу "Встановлення акумулятора". У разі зарядження одного акумулятора встановіть його в слот ① або ②. У даний пристрій можна встановити два акумулятори, але заряджати обидва одночасно неможливо. У разі встановлення двох акумуляторів зарядження розпочнеться для першого встановленого акумулятора, незалежно від того, установлено його в слот ① або ②. Після початку зарядки позначки акумуляторів у вікні індикації по черзі мигнуть й загориться індикатор CHARGE.

5 Після закінчення зарядки від'єднайте акумулятор.
Існує два рівня завершення зарядки. "Звичайна зарядка" та "Повна зарядка".

- Звичайна зарядка

Після завершення зарядки позначка акумулятора буде відображатися, як показано праворуч.	NORMAL

- Повна зарядка

Якщо продовжити зарядку після закінчення звичайної зарядки доти, поки з'явиться позначка акумулятора "FULL", акумулятор можна буде використовувати трохи довше, ніж у стані звичайної зарядки.	FULL

У разі встановлення в даний пристрій повністю зарядженого акумулятора на дисплеї може з'явитися повідомлення "TIME TO CHG FULL 1h", після чого може розпочатися зарядка. Це не є несправністю.

Встановлення акумулятора

Див. малюнок B-2.

❶ **Помістіть акумулятор на даний пристрій таким чином, щоб позначка ◀ була з боку роз'єма.**
❷ **Перемістіть акумулятор у напрямку стрілки.**

Від'єднання акумулятора

Див. малюнок B-2.

Перемістіть акумулятор у напрямку стрілки та підніміть його прямо вгору.

Примітки
- Не піднімайте даний пристрій, тримаючись за акумулятор.
- Будьте обережні, щоб не вдарити акумулятор і не защемити пальці під час установлення або видалення акумулятора.

Час зарядки

Вказаний час наведено для зарядки акумулятора, який було розряджено на відеокамері, тощо, за допомогою даного пристрою при зовнішній температурі 25 °C.

Акумулятор "InfoLITHIUM" серії V

	NP-FV100A	NP-FV100	NP-FV70	NP-FV50
Звичайна зарядка	125 хв.	125 хв.	70 хв.	55 хв.
Повна зарядка	185 хв.	185 хв.	130 хв.	115 хв.

Акумулятор "InfoLITHIUM" серії H

	NP-FH100	NP-FH70	NP-FH50
Звичайна зарядка	130 хв.	65 хв.	55 хв.
Повна зарядка	190 хв.	125 хв.	115 хв.

Акумулятор "InfoLITHIUM" серії P

	NP-FP90	NP-FP71	NP-FP50
Звичайна зарядка	115 хв.	80 хв.	65 хв.
Повна зарядка	175 хв.	140 хв.	125 хв.

Про час зарядки

У випадку використання акумулятора відразу після розрядження на відеокамері. Не враховуються акумулятори, характеристики яких погіршилися, наприклад, через те, що вони не використовувалися протягом тривалого часу. Зазвичай час зарядки та доступний час запису змінюються в залежності від акумулятора та умов використання.

Швидке використання акумулятора

Акумулятор можна використовувати навіть в тому випадку, якщо від'єднати його від даного пристрою до завершення зарядки. Однак більш короткий час зарядки означає більш короткий час використання.

Примітки
- Якщо під час зарядки перемикач режимів встановлено в положення VCR/CAMERA, зарядка зупиниться.
- Якщо індикатор CHARGE не горить або мигає, переконайтесь, що акумулятор правильно під'єднано до адаптера/зарядного пристрою змінного струму. Якщо його не під'єднати правильно, він не буде заряджатися.

Якщо під час зарядки виникнуть якісь порушення, індикатор зарядки почне мигати, і на дисплеї з'явиться повідомлення "WARNING". Для отримання детальної інформації див. розділ "Пошук та усунення несправностей".

Перевірка зарядки

Див. малюнок C.

Невдовзі після початку зарядки у вікні індикації загориться індикація часу роботи від акумулятора та/або кількості заряду %, що залишився* (*у разі використання акумулятора серії V).
Залежно від стану пристрою, наприклад відеокамери, або акумулятора час роботи від акумулятора може не відображатися. Для отримання детальної інформації зверніться до розділу "Примітки щодо індикатора BATTERY LIFE та відображення кількості заряду акумулятора %, що залишився".

Натисніть кнопку DISPLAY під час зарядки.
Під час зарядки інформація у вікні індикації змінюється під час кожного натискання кнопки переключення DISPLAY. У разі встановлення двох акумуляторів можна також відобразити інформацію про акумулятор, який не заряджається. Індикатор слота показує номер слота, для якого відображається інформація про акумулятор. Індикацію часу для акумулятора, який не заряджається, буде повернуто до індикації часу для акумулятора, який заряджається, через приблизно 10 секунд.

Приклад наведено для ситуації, коли встановлено акумулятор в слот ①, після чого встановлено інший акумулятор в слот ②. Індикатор слота відповідає номерові слота.

1 Час роботи від акумулятора, якщо в електронному обладнанні "InfoLITHIUM" використовується акумулятор, встановлений першим.

2 Час, що залишився до закінчення звичайної зарядки акумулятора, встановленого першим.
Час звичайної зарядки не відображається після завершення повної зарядки.

3 Час, що залишився до закінчення повної зарядки акумулятора, встановленого першим.
Час повної зарядки не відображається після завершення повної зарядки.
Не відображається, якщо одночасно встановлено два акумулятори.

4 Час роботи від акумулятора, якщо в електронному обладнанні "InfoLITHIUM" використовується акумулятор, встановлений першим.

5 Час, що залишився до закінчення звичайної зарядки акумулятора, встановленого останнім.
Час звичайної зарядки не відображається після завершення повної зарядки.

6 Час, що залишився до закінчення повної зарядки акумулятора, встановленого останнім.
Час повної зарядки не відображається після завершення повної зарядки.

Примітки
- Після натискання кнопки DISPLAY для відображення часу може знадобитися деякий час.
- Для відображення часу для акумулятора з боку, який не заряджається, може знадобитися деякий час.
- В разі зарядки акумулятора серії P "InfoLITHIUM" від встановлення акумулятора до появи часу у вікні індикації може пройти приблизно одна хвилина.

Найменування компонентів

Див. малюнок A.

1 Слот ①
2 Перемикач режимів
3 Кнопка переключення DISPLAY
4 Індикатор CHARGE ①
5 Роз'єм DC OUT
6 Слот ②
7 Індикатор CHARGE ②
8 Вікно індикації
9 Індикатор слота

Вікно індикації
10 Індикатор "InfoLITHIUM"
11 Індикатор WAITING
12 Індикатор WARNING
13 Індикатор TIME TO CHG (зарядка)
14 Індикатор часу
15 Індикатор BATTERY LIFE
16 Індикатор VCR/CAMERA
17 Відображення кількості заряду акумулятора %, що залишився
18 Індикатор звичайної зарядки
19 Індикатор повної зарядки
20 Індикатор часу роботи від акумулятора

Дата виготовлення виробу.
Дата виготовлення зазначена на упаковці у наступному форматі: YYYY-MM, де YYYY - рік, MM - місяць виготовлення.

Виробник: Соні Корпорейшн,
1-7-1 Конан, Мінато-ку,
Токіо 108-0075, Японія.
Країна-виробник: Китай

Русский

Благодарим за приобретение адаптера переменного тока/зарядного устройства Sony.

Перед эксплуатацией устройства внимательно ознакомьтесь с данным руководством и сохраните его для последующего использования.

ПРЕДУПРЕЖДЕНИЕ

Не подвергайте аккумуляторные батареи воздействию интенсивного солнечного света, огня или какого-либо источника излучения.

Во избежание поражения электрическим током не открывайте корпус.
Для уменьшения риска возгорания или поражения электрическим током,
1) не подвергайте устройство воздействию дождя или влаги.
2) не размещайте на аппарате предметы, заполненные водой, например вазы.
Техническое обслуживание должно производиться только квалифицированным персоналом.

Замена силового шнура переменного тока на новый должна выполняться только в квалифицированной ремонтной мастерской.

ВНИМАНИЕ!

Батарейки допускается заменить только на назначенные марки.
Несоблюдение указания может привести к воспламенению или поражению.

Для подключения данного устройства используйте ближайшую сетевую розетку. Питание данного устройства не отключается даже тогда, когда выключен индикатор CHARGE. При возникновении какой-либо проблемы во время использования данного устройства, отсоедините его от сетевой розетки, чтобы отключить питание.

Не используйте данное устройство в тесном месте, например, между стеной и мебелью.

Предостережение

Станция не считается отключенной от источника переменного тока, если она подключена к сетевой розетке, даже в том случае, если сама станция выключена.

- На фирменной табличке, расположенной на нижней стороне, указаны рабочее напряжение, потребляемая мощность и т.п.

<Примечание для покупателей в странах, где действуют директивы ЕС>

Утилизация отслужившего электрического и электронного оборудования (директива применяется в странах Евросоюза и других европейских странах, где действуют системы раздельного сбора отходов)

Данное изделие прошло испытания и признано соответствующим ограничениям для соединительных кабелей, длина которых не превышает 3 метров, установленным в регламенте EMC.

В случае воздействия статического электричества или электромагнитных полей на передачу данных и ее прерывания (сбоя), перезапустите приложение илиотсоедините и повторно подсоедините кабель связи (USB и т.д.).

Только для модели предназначеных для рынков России и стран СНГ

Импортер на территории стран Таможенного союза
ЗАО «Сони Электроникс», Россия, 123103, Москва,
Карамышевский проезд, 6
Организация, уполномоченная принимать претензии от потребителей на территории Казахстана ЗАО «Сони Электроникс»
Представительство в Казахстане, 050010, Республика Казахстан, г. Алматы, пр. Достык, дом 117/7

Информация для покупателей в Украине

Уполномоченный представитель в Украине по вопросам соответствия требованиям технических регламентов:
ООО "Сони Украина", ул. Спасская 30, г.Киев, 04070, Украина.

Оборудование отвечает требованиям:
- Технического регламента ограничения использования некоторых опасных веществ в электрическом и электронном оборудовании (постановление КМУ от 03.12.2008 № 1057);
- Технического регламента безопасности низковольтного электрического оборудования (постановление КМУ от 29.10.2009 № 1149);
- Технического регламента по электромагнитной совместимости оборудования (постановление КМУ от 27.07.2009 № 785);

001

Примечания относительно использования

Данное устройство не является пылезащищенным, брызгозащищенным и водонепроницаемым.

Зарядка

- Предназначено для использования с совместимыми аккумуляторами Sony.
- Заряжайте с помощью данного устройства только рекомендованные аккумуляторы.
- Плотно вставляйте аккумулятор.

Температура во время зарядки
- Для обеспечения максимальной производительности аккумулятора рекомендуемый диапазон температур во время зарядки должен составлять от 10 °C до 30 °C.
- Данное устройство обеспечивает быструю зарядку, однако в целях защиты аккумулятора зарядка за пределами рекомендуемого диапазона температур приводит к увеличению времени зарядки. После того, как время зарядки будет увеличено, оно не вернется к быстрой зарядке даже в том случае, если температура войдет в пределы рекомендуемого диапазона температур. Повторно установите аккумулятор и выполните подзарядку.

Места, в которые не рекомендуется помещать данное устройство

Не помещайте данное устройство в какое-либо из следующих мест независимо от того, используется оно или хранится. Это может привести к неисправности.
- Места с очень высокой температурой.
  Возле обогревателя или под прямым солнечным светом, например, на приборной панели. Это может привести к деформации данного устройства или его неисправности.
- Места с чрезмерной вибрацией.
- Места, находящиеся под воздействием сильного электромагнитного излучения или радиации.
- Места с чрезмерным содержанием песка.
  Защищайте данное устройство от песка и пыли в таких местах, как морской пляж и другие песчаные зоны или в местах, где могут возникать облака пыли, так как при этом существует риск возникновения неисправности.

Меры предосторожности во время использования

- Не размещайте на аппарате предметы, заполненные водой, например вазы.
- Плотно вставляйте аккумулятор в данное устройство во время зарядки аккумулятора.
- Неправильная установка аккумулятора может привести к повреждению его разъема.
- Не используйте данное устройство в местах, находящихся под воздействием сильных радиоволн или радиации. Это может привести к нарушению записи или воспроизведения с помощью видеокамер и т.п.
- В целях защиты аккумулятора извлеките его из данного устройства после окончания зарядки.
- Не роняйте данное устройство и не подвергайте его ударам.
- Не приближайте данное устройство к телевизорам или AM-приемникам. Размещение данного устройства вблизи телевизора или радиоприемника может привести к появлению помех.
- Убедитесь в том, что никакие металлические предметы не касаются металлических частей данного устройства или соединительного шнура. В противном случае может произойти короткое замыкание и данное устройство может быть повреждено.
- Не подсоединяйте данное устройство к адаптеру напряжения (дорожному конвертеру) для путешествий за границу. Это может привести к перегреву устройства или другим неисправностям.
- Данное устройство нагревается во время использования. Это не является неисправностью.
- Отсоедините данное устройство от сетевой розетки после использования. Для отсоединения шнура потяните его за штекер. Никогда не тяните за сам шнур.
- Извлеките аккумулятор из данного устройства после окончания зарядки. Оставление аккумулятора в прикрепленном состоянии может привести к уменьшению времени работы от аккумулятора.

Уход за данным устройством

- Если устройство загрязнится, вытрите его мягкой сухой тканью.
- Если устройство загрязнится очень сильно, вытрите его тканью, смоченной небольшим количеством нейтрального очистителя, а затем вытрите насухо.
- Не используйте растворители, бензин, спирт и т.п., так как это может привести к повреждению поверхности данного устройства.
- При использовании химических салфеток обратитесь к инструкции по их применению.
- Распыление летучих растворителей, например инсектицидов, или длительный контакт данного устройства с резиновыми или виниловыми изделиями может привести к порче или повреждению данного устройства.

Компенсация записанной информации
Компания Sony не компенсирует потери в связи с каким-либо отказом во время записи или воспроизведения изображений, звука или другой информации из-за неисправности аккумулятора или адаптера переменного тока/зарядного устройства.

Поиск и устранение неисправностей

Возможная неисправность	Вероятная причина/метод устранения
Видеооборудование не работает	• Штекер питания отсоединен от сетевой розетки. →Вставьте в сетевую розетку. • Кабель не подключен к разъему надлежащим образом. →Подключите надлежащим образом. • Переключатель изменения режимов установлен в положение CHARGE. →Установите переключатель изменения режимов в положение VCR/CAMERA.
Аккумулятор не заряжен	• Переключатель изменения режимов установлен в положение VCR/CAMERA. →Установите переключатель изменения режимов в положение CHARGE.
Питание немедленно выключается несмотря на достаточное время работы от аккумулятора, либо отображаемое время работы от аккумулятора отличается от действительного времени работы.	• Разрядите аккумулятор, а затем полностью зарядите его снова. →Время работы от аккумулятора будет отображаться правильно.
Индикация не изменяется	Обратитесь к разделу "Примечания относительно индикатора BATTERY LIFE и индикации % остаточной емкости аккумулятора".
Время зарядки слишком долгое или отображается индикация "Lo" или "Hi"	• Слишком высокая или слишком низкая температура аккумулятора. →Показанная ниже индикация может появиться при установке аккумулятора с высокой или низкой температурой или при выполнении зарядки при температуре, выходящей за пределы рекомендуемого диапазона. Несмотря на то, что зарядка в таких случаях по-прежнему будет выполняться, в целях защиты аккумулятора быстрая зарядка выполняться не будет.

Более горячий, чем рекомендуемая температура — InfoLITHIUM Hi
Более холодный, чем рекомендуемая температура — InfoLITHIUM Lo

Если индикатор CHARGE продолжает медленно мигать* и на дисплее отображается индикация "WAITING".	→Зарядка временно остановлена. Данное устройство находится в состоянии ожидания. Если температура в помещении или температура аккумулятора выйдет за пределы соответствующего диапазона температур, зарядка будет остановлена автоматически. Когда температура в помещении вернется к соответствующему диапазону, индикатор CHARGE загорится, и зарядка будет начата снова. Рекомендуется заряжать аккумулятор при температуре от 10 °C до 30 °C.
Если индикатор CHARGE продолжает мигать медленно* и на дисплее отображается индикация "WARNING".	→Во время зарядки аккумулятора в первый раз в одной из следующих ситуаций, индикатор CHARGE может быстро мигать. Если это произойдет, извлеките аккумулятор из данного устройства, установите его и зарядите снова. ① Аккумулятор длительное время не использовался ② Аккумулятор был оставлен на длительное время установленным в камере ③ Сразу после покупки Если индикация "WARNING" по-прежнему будет отображаться, проведите проверку, выполнив следующие действия.

* Индикатор CHARGE мигает следующими двумя способами.
Быстро мигает: Периодически загорается и гаснет каждые 0,15 секунды
Медленно мигает: Периодически загорается и гаснет каждые 1,5 секунды

Извлеките аккумулятор из данного устройства, а затем снова установите его.
→ **Индикатор CHARGE снова мигает:** Установите другой аккумулятор.
→ **Индикатор CHARGE мигает, а затем перестает мигать:** Если индикатор CHARGE гаснет из-за того, что время зарядки истекло, неисправность отсутствует.
→ **Индикатор CHARGE снова мигает:** Данное устройство неисправно.
→ **Индикатор CHARGE мигает, а затем перестает мигать:** Если индикатор CHARGE гаснет из-за того, что время зарядки истекло, неисправен аккумулятор, который был установлен первым.
→ Обратитесь к ближайшему дилеру компании Sony для проверки изделия, которое может быть неисправным.

Технические характеристики

AC-VQV10

Вход	100 В - 240 В переменного тока 50 Гц/60 Гц 26 Вт
Выход	8,4 В пост.ток 1,7 А (VCR) 8,4 В пост.ток 2,2 А (BATT)
Рабочая температура	От 0 °C до 40 °C
Температура хранения	От -20 °C до +60 °C
Размеры (Приблиз.) (не включая выступающие части)	100 мм × 67 мм × 111 мм (ш/в/г)
Масса	Приблиз. 330 г

Комплектность поставки
Адаптер переменного тока/Зарядное устройство (AC-VQV10) (1)
Шнур питания переменного тока (1)
Соединительный шнур (DK-225) (1)
Набор печатной документации

Класс защиты от поражения электрическим током II

Конструкция и технические характеристики могут быть изменены без уведомления.

> Данное устройство поддерживает используемое во всем мире напряжение от 100 В до 240 В.
> Не используйте электронный трансформатор напряжения, поскольку это может привести к неисправности.

Адаптер переменного тока/зарядное устройство AC-VQV10 можно использовать следующим образом

- Для подключения оборудования Sony (видеокамер и т.п.) с помощью соединительных шнуров, прилагаемых к данному устройству.

> Не может использоваться с некоторыми моделями видеокамер или другого оборудования. Перед использованием проверьте совместимость оборудования.

- Для зарядки перезаряжаемых аккумуляторов Sony (серия V, серия H, серия P). Во время зарядки аккумуляторов "InfoLITHIUM" доступны следующие функции. При использовании аккумуляторов "ActiFORCE" доступны еще более усовершенствованные функции управления.
  – Более быстрая зарядка по сравнению со стандартными моделями (Быстрее, чем зарядка с помощью видеокамеры и т.п.)
  – Возможность отображения приблизительного времени зарядки и времени работы от аккумулятора.

Что такое "InfoLITHIUM"?
"InfoLITHIUM" — это литиево-ионный аккумулятор, который может обмениваться данными о расходе заряда аккумулятора с совместимым электронным оборудованием. Рекомендуется использовать аккумуляторы "InfoLITHIUM" (серия V, серия H, серия P) с электронным оборудованием, на котором имеется логотип InfoLITHIUM.
"InfoLITHIUM" является товарным знаком Sony Corporation.

Примечания относительно индикатора BATTERY LIFE и индикации % остаточной емкости аккумулятора (Внимательно прочтите перед использованием)

- Во время зарядки аккумулятора данное устройство показывает время работы от аккумулятора и оставшейся заряд аккумулятора при использовании с видеокамерой и т.п. при выполнении следующих условий.
  – Используется аккумулятор "InfoLITHIUM".
  – Используется видеокамера и т.п. с логотипом InfoLITHIUM
  Проверьте инструкцию по эксплуатации, прилагаемую к аккумулятору или видеооборудованию, чтобы убедиться в совместимости с "InfoLITHIUM".
- Время работы от аккумулятора, отображаемое на дисплее, приблизительно равно оставшемуся времени для записи изображений с помощью видоискателя. При использовании ЖК-дисплея время работы от аккумулятора будет меньше.
- Индикация времени или оставшегося заряда аккумулятора во время зарядки при температуре 25 °C является приблизительной. В зависимости от условий эксплуатации она может отличаться от действительного времени и оставшегося заряда аккумулятора.
- Для отображения времени работы от нового аккумулятора сначала установите его в видеокамеру и дайте поработать около 20 секунд, а затем зарядите с помощью этого устройства.
- При использовании аккумулятора более чем с одной камерой и т.п. с логотипом InfoLITHIUM, отображаемое оставшееся время работы от аккумулятора будет соответствовать оборудованию, которое подключалось к аккумулятору последним.
- В следующих случаях на дисплее может отображаться индикация "– – – –". Это не является неисправностью.
  – Отображаемое время отличается от действительного времени зарядки. При возникновении такой ситуации продолжайте зарядку.
  – Выполняется зарядка аккумулятора, не относящегося к типу "InfoLITHIUM" (Индикация времени работы от аккумулятора и другие функции недоступны.)
  – Вскоре после покупки аккумулятора
  – Устройство не совместимо с аккумулятором стандарта "InfoLITHIUM"
- В следующих случаях время может отображаться с некоторой погрешностью. Это не является неисправностью.
  – В случае извлечения аккумулятора после окончания нормальной зарядки, но до завершения полной зарядки. (Для полной зарядки требуется около одного часа после завершения нормальной зарядки.)
  – При зарядке аккумулятора, который не использовался длительное время. (Сначала выполните одну полную зарядку.)

Использование в качестве адаптера переменного тока

См. рисунок D.

Подробные сведения по подключению приведены в инструкции по эксплуатации видеокамеры и т.п.

1 Установите переключатель изменения режимов в положение VCR/CAMERA.

2 Подсоедините шнур питания переменного тока к данному устройству.

3 Подсоедините шнур питания переменного тока к сетевой розетке.
Прозвучит звуковой сигнал и включится дисплей.

4 Подключите соединительный шнур к разъему DC OUT данного устройства.

5 Подсоедините соединительный шнур к устройству, например видеокамере.
Сведения о подключении соединительного шнура приведены в инструкции по эксплуатации видеокамеры и т.п.

Примечания
- Если во время питания видеокамеры и т.п. установить переключатель режима в положение CHARGE, питание камеры будет прекращено.
- Пока данное устройство будет находиться в режиме VCR/CAMERA, зарядка аккумулятора, установленного в данное устройство, будет невозможна.
- Не приближайте данное устройство к видеокамере и т.п., если это приводит к появлению помех на изображении.
- На рисунке показано подключение к цифровой видеокамере HD HDR-CX550V.

Зарядка аккумулятора

См. рисунок B-1.

См. также инструкцию по эксплуатации аккумулятора.

1 Установите переключатель изменения режимов в положение CHARGE.

2 Подсоедините шнур питания переменного тока к данному устройству.

3 Подсоедините шнур питания переменного тока к сетевой розетке.
Прозвучит звуковой сигнал и включится дисплей.

4 Установите аккумулятор.
Обратитесь к разделу "Установка аккумулятора". При зарядке одного аккумулятора установите его в слот ① или ②. В данное устройство можно установить два аккумулятора, но выполнять зарядку обоих невозможно. При установке двух аккумуляторов зарядка будет начата с первого установленного аккумулятора, независимо от того, находится ли он в слоте ① или ②. После начала зарядки символы аккумуляторов на дисплее последовательно мигнут и загорится индикатор CHARGE.

5 После завершения зарядки извлеките аккумулятор.
Существует два уровня завершения зарядки: "Нормальная зарядка" и "Полная зарядка".

- Нормальная зарядка

После завершения зарядки будет отображен символ аккумулятора, показанный справа.	NORMAL

- Полная зарядка

Если продолжить зарядку после завершения нормальной зарядки до тех пор, пока рядом с символом аккумулятора не отобразится индикация "FULL", аккумулятор можно будет использовать несколько дольше, чем в состоянии нормальной зарядки.	FULL

Если в данное устройство установить полностью заряженный аккумулятор, на дисплее может появиться индикация "TIME TO CHG FULL 1h", после чего начнется зарядка. Это не является неисправностью.

Установка аккумулятора

См. рисунок B-2.

❶ **Поместите аккумулятор в данное устройство таким образом, чтобы символ ◀ был обращен к разъему.**
❷ **Сдвиньте аккумулятор в направлении стрелки.**

Извлечение аккумулятора

См. рисунок B-2.

Сдвиньте аккумулятор в направлении стрелки и поднимите его вертикально вверх.

Примечания
- Не поднимайте данное устройство, взявшись за аккумулятор.
- Будьте осторожны, чтобы не ударить аккумулятор или не защемить пальцы во время установки или извлечения аккумулятора.

Время зарядки

Показанное время приведено для случая зарядки пустого аккумулятора, разряженного с помощью видеокамеры и т.п., и использования данного устройства при температуре 25 °C.

Аккумулятор "InfoLITHIUM" серии V

	NP-FV100A	NP-FV100	NP-FV70	NP-FV50
Нормальная зарядка	125 мин	125 мин	70 мин	55 мин
Полная зарядка	185 мин	185 мин	130 мин	115 мин

Аккумулятор "InfoLITHIUM" серии H

	NP-FH100	NP-FH70	NP-FH50
Нормальная зарядка	130 мин	65 мин	55 мин
Полная зарядка	190 мин	125 мин	115 мин

Аккумулятор "InfoLITHIUM" серии P

	NP-FP90	NP-FP71	NP-FP50
Нормальная зарядка	115 мин	80 мин	65 мин
Полная зарядка	175 мин	140 мин	125 мин

О времени зарядки

Эта ситуация встречается при использовании аккумулятора сразу же после его разрядки с помощью видеокамеры. Сюда не входит ситуация, когда аккумулятор разряжен, например, в результате того, что он не использовался длительное время. Обычно время зарядки и доступное время записи меняется в зависимости от аккумулятора и условий эксплуатации.

Быстрое использование аккумулятора

Аккумулятор можно использовать даже в случае извлечения из данного устройства до завершения зарядки. Более короткое время зарядки, однако, приведет к уменьшению времени использования.

Примечания
- В случае установки переключателя изменения режимов в положение VCR/CAMERA во время зарядки, зарядка будет остановлена.
- Если индикатор CHARGE не горит и не мигает, убедитесь, что аккумулятор правильно установлен в адаптер переменного тока/зарядное устройство. В случае неправильной установки он не будет заряжаться.

При возникновении каких-либо отклонений во время зарядки начнет мигать индикатор зарядки и на дисплее появится индикация "WARNING". Подробнее см. в разделе "Поиск и устранение неисправностей".

Проверка зарядки

См. рисунок C.

Вскоре после того, как начнется зарядка, на дисплее высветится время работы от аккумулятора и/или индикации % остаточной емкости аккумулятора* (*при использовании аккумулятора серии V).
В зависимости от состояния устройства, например видеокамеры, или аккумулятора время работы от аккумулятора может не отображаться. Подробные сведения приведены в разделе "Примечания относительно индикатора BATTERY LIFE и индикации % остаточной емкости аккумулятора".

Нажмите кнопку DISPLAY во время зарядки.
Во время зарядки информация на дисплее изменяется при каждом нажатии кнопки смены индикации DISPLAY. При установке двух аккумуляторов можно также отображать информацию о аккумуляторе, зарядка которого не выполняется. Световой индикатор слота указывает номер слота с аккумулятором, информация о котором отображается на дисплее.
Индикация времени аккумулятора, который в данный момент не заряжается, примерно через 10 секунд автоматически сменится на индикацию времени заряжаемого аккумулятора.
На рисунке приведен пример установки одного аккумулятора в слот ①, а затем другого в слот ②. Световой индикатор слота соответствует номеру слота.

1 Время работы электронного оборудования "InfoLITHIUM" от аккумулятора, установленного в зарядное устройство первым.

2 Время, оставшееся до завершения нормальной зарядки аккумулятора, установленного в устройство первым.
Время нормальной зарядки не отображается на дисплее после ее завершения.

3 Время, оставшееся до завершения полной зарядки аккумулятора, установленного в устройство первым.
Время полной зарядки не отображается на дисплее после ее завершения.
Не отображается, если два аккумулятора установлены одновременно.

4 Время работы электронного оборудования "InfoLITHIUM" от аккумулятора, установленного в зарядное устройство последним.

5 Время, оставшееся до завершения нормальной зарядки аккумулятора, установленного в устройство последним.
Время нормальной зарядки не отображается на дисплее после ее завершения.

6 Время, оставшееся до завершения полной зарядки аккумулятора, установленного в устройство последним.
Время полной зарядки не отображается на дисплее после ее завершения.

Примечания
- После нажатия кнопки смены индикации DISPLAY индикация времени может появляться с задержкой.
- Индикация времени для аккумулятора, который в данный момент не заряжается, может появляться с задержкой.
- При зарядке аккумулятора "InfoLITHIUM" серии P индикация времени на дисплее может появиться примерно через одну минуту после его установки.

Наименование компонентов

См. рисунок A.

1 Слот ①
2 Переключатель изменения режимов
3 Кнопка смены индикации DISPLAY
4 Индикатор CHARGE ①
5 Разъем DC OUT
6 Слот ②
7 Индикатор CHARGE ②
8 Дисплей
9 Световой индикатор слота

Дисплей
10 Индикатор "InfoLITHIUM"
11 Индикатор WARNING
12 Индикатор WARNING
13 Индикатор TIME TO CHG (зарядка)
14 Индикатор времени
15 Индикатор BATTERY LIFE
16 Индикатор VCR/CAMERA
17 Индикация % остаточной емкости аккумулятора
18 Индикатор нормальной зарядки
19 Индикатор полной зарядки
20 Индикатор времени работы от аккумулятора

Дата изготовления изделия.
Дата изготовления указана на упаковке в следующем формате: YYYY-MM, где YYYY - год, MM - месяц изготовления.

Производитель: Сони Корпорейшн,
1-7-1 Конан, Минато-ку,
Токио 108-0075, Япония.
Страна-производитель: Китай

中文 (繁)

感謝您購買 Sony 電源供應器／充電器。

操作本產品前，請詳閱本手冊並妥善保管以備將來參考。

僅適用於台灣

廢電池請回收

警告

切勿將電池放在過熱的地方，如陽光下、火裡或類似的地方。
為減少發生火災或電擊的危險，
1) 請勿讓本機暴露於雨中或受潮。
2) 請勿將內部裝有液體的物體如花瓶，放置在本設備上。
為避免發生觸電危險，請勿拆開機殼。
僅限交由合格的維修人員進行維修。

AC電源線必須在專門的維修店更換。

注意

更換電池時，請僅使用指定的類型。否則，可能引起火災或傷害。

注意
- 使用本產品時，請使用附近的電源插座。當本產品的 CHARGE 指示燈熄滅時，並不表示電源也同樣處於切斷狀態。若使用本產品時出現任何問題，請立即將其從電源插座拔下，以切斷電源。
- 請勿將本產品放置在狹窄的地方，如牆壁與家具之間。

使用前須知
只要本裝置連接在電源插座上，即使關閉裝置本身的電源，也並未與交流電源斷開。

- 標示有操作電壓、耗電量之銘牌，皆位於設備底部。

附屬電纜上附有鐵芯時的注意事項：USB電纜或A/V 連接電纜或交流電源轉接器之DC輸出線上的一個鐵芯係抑制電磁波干擾用，請勿任意拆卸。

生產國別: 中國
製造廠商: SONY CORPORATION
進口商: 台灣索尼股份有限公司
地址: 台北市長春路145號5樓
諮詢專線: 4499111

使用須知

本產品無防塵、防濺或防水規格。

充電

- 此為搭配相容的 Sony 電池所設計之產品。
- 僅限對建議搭配本產品使用的電池進行充電。
- 請確實裝入電池。

充電溫度
- 若要獲得最高的電池效率，建議在 10˚C 到 30˚C 的溫度範圍內進行充電。
- 本產品具備快速充電功能，但為了保護電池，若超過建議溫度範圍進行充電，將會花費較長的時間。進入延長充電之後，即使溫度回復到建議溫度範圍內，充電器也無法回到快速充電狀態。請重新裝上電池，再進行充電。

禁止放置本產品之地點

使用或存放本產品時，請勿將其放置在以下地點，否則可能造成故障。
- 極熱的地方。
  接近熱源或陽光直射處，如放置在汽車儀表板上。這可能會導致本產品變形或故障。
- 震動強烈的地方
- 電磁波或輻射過強的地方
- 沙塵過多的地方
  在海岸、其他沙塵過多或出現塵雲的地區，請避免讓本產品暴露在沙塵中，否則可能會導致故障。

使用注意事項

- 請勿將花瓶等盛滿液體的物品放在裝置上。
- 充電時，請將電池確實裝入本產品內。
- 若未正確裝入電池，可能使電池端受損。
- 請勿在無線電波或輻射線過強的地方使用本產品。攝影機等設備可能無法正常進行錄製或播放。
- 為了保護電池的使用壽命，請在充電完畢後將電池取出。
- 請勿讓本產品掉落至地面或使其受到物理撞擊。
- 請將本產品放置在遠離電視或調幅收音機的地方。若放置在附近，本產品產生的雜訊可能會影響電視或收音機。
- 請確定本產品的金屬部分或連接線，未接觸到任何金屬物品，否則可能會造成短路及產品受損。
- 出國旅行時，請勿將本產品連接至電壓轉接器(旅行用轉換器)，這樣會導致過熱或造成其他故障。
- 本產品在使用時溫度會升高。這是正常現象，並非故障。
- 使用後，請將本產品從電源插座拔下。若要拔下電源線，請持握住插頭部分將其拔出，切勿拉扯電源線。
- 完成充電後，請從充電器取出電池。若繼續將電池放在充電器內，可能縮短電池的使用壽命。

維護

- 若本產品沾上髒汙，請用柔軟的乾布擦拭。
- 若本產品過髒，請以清潔布沾取少量中性溶劑擦拭，然後將其擦乾。
- 請勿使用稀釋劑、揮發油或酒精等溶劑，否則可能會使本產品表面損傷。
- 使用化學清潔布前，請先閱讀使用說明書。
- 若使用殺蟲劑等揮發性溶劑噴灑本產品，或長時間讓本產品接觸到橡膠或乙烯基質料的產品，可能會造成本產品功能劣化或受損。

錄製內容賠償聲明
因電池或電源供應器／充電器發生故障，而無法錄製或播放影像、聲音或其他內容時，Sony 將不提供任何賠償。

故障排除

故障徵兆	原因／解決方式
影像設備無法正常運作	• 電源線未接上電源插座。 → 將電源線插入電源插座。 • 未正確接上連接線。 → 將連接線正確接上。 • 模式變更開關設為 CHARGE。 → 將模式變更開關切換至 VCR/CAMERA。
電池未充電	• 模式變更開關設為 VCR/CAMERA。 → 將模式變更開關切換至 CHARGE。
即使電池電力足夠，但電源卻立即關閉，或顯示的電池壽命與實際的電池壽命不同。	• 將電池的電力用盡，然後重新充飽電池。 → 將正確顯示電池壽命。
顯示仍未改變	請參閱"BATTERY LIFE指示器和電池剩餘電量%指示須知"。
充電時間太長，或顯示"Lo"或"Hi"	• 電池溫度過高或過低。 → 若裝入溫度過高或過低的電池，或在超出建議溫度範圍的環境下進行充電，可能會顯示以下畫面。此時仍可進行充電，但為了保護電池，將不會執行快速充電。

溫度高於建議溫度 — InfoLITHIUM Hi
溫度低於建議溫度 — InfoLITHIUM Lo

當 CHARGE 指示燈持續緩慢閃爍時*，顯示螢幕上會出現"WAITING"。	→ 此時會暫時停止充電。本產品處於待命狀態。若室內溫度或電池溫度超過適當的溫度範圍，將自動停止充電。 當室內溫度回到適當的範圍後，CHARGE 指示燈即會亮起並開始充電。 建議在 10˚C 到 30˚C 的溫度範圍內進行充電。
當 CHARGE 指示燈持續快速閃爍時*，顯示螢幕上會出現"WARNING"。	→ 若在下列情況中第一次充電電池，CHARGE 指示燈會快速閃爍。若發生此情形，請重新安裝電池，然後重新充電一次。 ① 電池長時間未使用 ② 電池長時間留置在攝影機內 ③ 購買後立即使用 若畫面仍顯示出"WARNING"，請依照以下步驟進行確認。

*CHARGE 指示燈有以下兩種閃爍方式。
快速閃爍: 每隔 0.15 秒亮起並熄滅
緩慢閃爍: 每隔 1.5 秒亮起並熄滅

從充電器取出電池，然後重新安裝。
→ CHARGE 指示燈仍出現閃爍：安裝其他電池。
→ CHARGE 指示燈亮起且不再閃爍：若 CHARGE 指示燈熄滅是因已超過充電時間，則表示問題解決。
→ CHARGE 指示燈仍出現閃爍：問題出自本產品。
→ CHARGE 指示燈亮起且不再閃爍：若 CHARGE 指示燈熄滅是因已超過充電時間，則表示第一顆電池有問題。
→ 請就近向 Sony 經銷商洽詢，處理可能有故障的產品。

規格

AC-VQV10

額定輸入	100 V - 240 V AC 50 Hz/60 Hz 26 W
額定輸出	8.4 V DC 1.7 A (VCR) 8.4 V DC 2.2 A (BATT)
操作溫度	0˚C 到 40˚C
存放溫度	20˚C 到 +60˚C
尺寸(約)(不包括突出部份)	100 mm × 67 mm × 111 mm（寬/高/深）
質量	約 330 g

所含物品
電源供應器／充電器 (AC-VQV10) (1)
AC電源線 (1)
連接線 (DK-225) (1)
成套印刷文件

設計和規格有所變更時，恕不另行奉告。

> 本產品支援 100 V 至 240 V 的全球電壓。
> 請勿使用變壓器，因為這可能會造成故障。

AC-VQV10 電源供應器／充電器的使用方式如下

- 在操作 Sony 的設備(攝影機等)時，請使用本產品隨附的連接線。

> 不適用於為某些機型的攝影機或其他設備充電。使用前，請確認設備的相容性。

- 適用於充電 Sony 製的充電電池(V、H、P 系列)。將"InfoLITHIUM"電池充電時，可使用以下功能。若使用"ActiFORCE"電池，可獲得更多的進階控制選擇。
  充電速度比傳統機型更快
  (比將攝影機等設備充電更快速)
  將會顯示約略的充電時間及電池壽命。

什麼是"InfoLITHIUM"？
"InfoLITHIUM"是一種能與相容的電子設備交換耗電量資料的鋰離子電池。
建議您在標有 InfoLITHIUM 的電子設備中使用"InfoLITHIUM"電池(V、H、P 系列)。
"InfoLITHIUM" 為 Sony Corporation 的商標。

BATTERY LIFE 指示器和電池剩餘電量 % 指示須知（使用前請仔細閱讀）

- 在符合下述條件下，若將本產品連接至您的攝影機等設備，則會在電池充電時顯示電池壽命和剩餘電量。
  使用"InfoLITHIUM"電池。
  您使用的攝影機等設備標有 InfoLITHIUM 標示。
  請查看電池或影像設備隨附的使用說明書，確認是否支援"InfoLITHIUM"。
- 顯示的電池壽命為使用取景器錄製影像的約略時間。若使用 LCD 顯示器，電池壽命會更短。
- 時間顯示或剩餘電量是在 25℃ 的溫度下進行充電的約略估計值。 實際時間及剩餘電量會因當時的環境而有不同。
- 若要顯示新電池的電池壽命，請將該電池裝入您的攝影機並使用大約 20 秒，然後以本產品為該電池充電。
- 若將同一顆電池用於標有 InfoLITHIUM 標示的不同攝影機等設備上，將根據電池最後安裝的設備，顯示剩餘的電池時間。
- 在以下情況，時間顯示可能出現"– – – –"。這是正常現象，並非故障。
  時間顯示與實際充電時間會有落差。即使發生此情形，仍應繼續充電。
  為非"InfoLITHIUM" 的電池充電(無法使用電池壽命顯示及其他功能)。
  剛購買電池後
  裝置不相容於"InfoLITHIUM"電池
- 在以下情況中，時間顯示可能會有些微落差。這是正常現象，並非故障。
  若在電池完成一般充電但未完成完全充電時，從本產品將其取出。(從一般充電到完全充電需要一個小時的時間)。
  為長時間未使用的電池充電時 (請先完全充電一次)。

作為電源供應器使用

參見圖 D。

有關連接方式的詳細資訊，請參閱攝影機等設備的使用說明書。

1 將模式變更開關切換至 VCR/CAMERA。
2 將AC 電源線連接至本產品。
3 將AC 電源線連接至電源插座。
將會發出嗶聲並且啟用顯示螢幕。
4 將連接線與本產品的 DC OUT 接頭連接。
5 將連接線連接至攝影機等裝置。
有關連接線的連接方向，請參閱攝影機等設備的使用說明書。

備註
- 當攝影機等裝置通電時，如果將模式開關切換至 CHARGE，則會切斷攝影機的供電。
- 將本產品設為 VCR/CAMERA 模式時，無法為裝在內部的電池充電。
- 若發生影像扭曲情形，請將本產品放在遠離攝影機等設備的地方。
- 圖中顯示 HDR-CX550V 數位 HD 攝錄影機的連接方式。

將電池充電

參見圖 B-1。

另請參閱電池的使用說明書。

1 將模式變更開關切換至 CHARGE。
2 將AC 電源線連接至本產品。
3 將AC 電源線連接至電源插座。
將會發出嗶聲並且啟用顯示螢幕。
4 裝入電池。
請參閱"裝入電池"。將一顆電池充電時，請將其裝入插槽 ① 或插槽 ②。本產品可裝入兩顆電池，但無法同時充電。當兩顆電池同時裝入時，無論該電池是裝在插槽 ① 或插槽 ②，將從先裝入的電池開始充電。開始充電時，顯示螢幕上的電池標示會連續閃爍，且 CHARGE 指示燈會亮起。
5 完成充電後，請取出電池。
本產品有兩種充電程度："一般充電"和"完全充電"。

- 一般充電

完成充電後，電池標示將如右圖所示。	NORMAL

- 完全充電

若在一般充電完成後繼續充電，直到電池標示顯示出"FULL"，則電池的使用時間會比一般充電的電池更久一些。	FULL

若將完全充飽的電池裝入本產品，可能會顯示"TIME TO CHG FULL 1h"並可能開始充電。這是正常現象，並非故障。

裝入電池

參見圖 B-2。

❶ 將 ◀ 標記朝向充電端，把電池裝入本產品中。
❷ 依照箭頭方向滑動電池。

取出電池

參見圖 B-2。

依照箭頭方向滑動電池，然後將其扳起取出。

備註
- 請勿持握電池提起本產品。
- 安裝或拆卸電池時，請小心不要碰撞到電池或夾傷手指。

充電時間

表中顯示的時間是指在 25˚C 的周圍溫度下使用本產品充電，電力被攝影機等裝備所用盡之電池所需的時間。

"InfoLITHIUM" 電池 V 系列

	NP-FV100A	NP-FV100	NP-FV70	NP-FV50
一般充電	125 分鐘	125 分鐘	70 分鐘	55 分鐘
完全充電	185 分鐘	185 分鐘	130 分鐘	115 分鐘

"InfoLITHIUM" 電池 H 系列

	NP-FH100	NP-FH70	NP-FH50
一般充電	130 分鐘	65 分鐘	55 分鐘
完全充電	190 分鐘	125 分鐘	115 分鐘

"InfoLITHIUM" 電池 P系列

	NP-FP90	NP-FP71	NP-FP50
一般充電	115 分鐘	80 分鐘	65 分鐘
完全充電	175 分鐘	140 分鐘	125 分鐘

大約充電時間

此為使用攝影機將電池電力用盡後立即為電池充電的時間，不包括因長時間未使用而出現劣化情形的電池。一般而言，充電時間及可用的錄製時間會因電池及使用情形而有不同。

立即使用電池

即使未完成充電，也可以從本產品取出電池立即使用，但使用時間會因此變短。

備註
- 若在充電時將模式變更開關設為 VCR/CAMERA，將會停止充電。
- 若 CHARGE 指示燈未亮起或閃爍，請檢查電池是否正確裝入電源供應器／充電器。若未正確裝入將無法充電。

若在充電時發生任何問題，充電指示燈會閃爍且畫面上會出現"WARNING"。如需瞭解詳細資訊，請參閱"故障排除"。

檢查充電

參見圖 C。

開始充電後，電池使用壽命及/或電池剩餘電量 % 指示*會在顯示螢幕中亮起(*使用 V 系列電池時)。
根據攝影機等裝置或電池的狀態，可能不會顯示電池使用壽命。
如需瞭解詳細資訊，請參閱"BATTERY LIFE指示器和電池剩餘電量%指示須知"。

充電期間請按下 DISPLAY。
在充電期間，每按一下 DISPLAY 變更按鈕，將會變更顯示螢幕的內容。安裝兩顆電池時，也可能顯示目前未充電之電池的資訊。 插槽指示燈表示已顯示電池資訊的插槽號碼。
目前未充電之電池的時間顯示會在大約 10 秒後恢復為目前充電之電池的時間顯示。
以下是將電池先後裝入插槽 ① 和 ② 的範例。各插槽指示燈與其插槽號碼相對應。

1 第一顆電池裝入"InfoLITHIUM"電子設備前的電池使用壽命
2 距第一顆電池完成一般充電所剩的時間。
在充電完成前，不會顯示一般充電時間。
3 距第一顆電池完成完全充電所剩的時間。
在充電完成前，不會顯示完全充電時間。
同時裝入兩顆電池時，則不會顯示此畫面。
4 最後一顆電池裝入"InfoLITHIUM"電子設備前的電池使用壽命
5 距最新一顆電池完成一般充電所剩的時間。
在充電完成前，不會顯示一般充電時間。
6 距最新一顆電池完成完全充電所剩的時間。
在充電完成前，不會顯示完全充電時間。

備註
- 在按下 DISPLAY 變更按鈕後，顯示內容的變更會花費一些時間。
- 目前未充電之電池的時間顯示，需要等待一些時間才會出現。
- 為 P 系列的"InfoLITHIUM" 電池充電時，電池裝入後可能需要大約一分鐘的時間才會出現在顯示螢幕上。

零件識別

參見圖 A。

1 插槽 ①
2 模式變更開關
3 DISPLAY 變更按鈕
4 CHARGE 指示燈 ①
5 DC OUT 接頭
6 插槽 ②
7 CHARGE 指示燈 ②
8 顯示螢幕
9 插槽指示燈

顯示螢幕
10 "InfoLITHIUM"指示器
11 WAITING 指示器
12 WARNING 指示器
13 TIME TO CHG（充電)指示器
14 時間指示器
15 電池壽命指示器
16 VCR/CAMERA 指示器
17 電池剩餘電量 % 指示
18 一般充電指示器
19 完全充電指示器
20 電池壽命指示器